Machine Translated by Google

X160

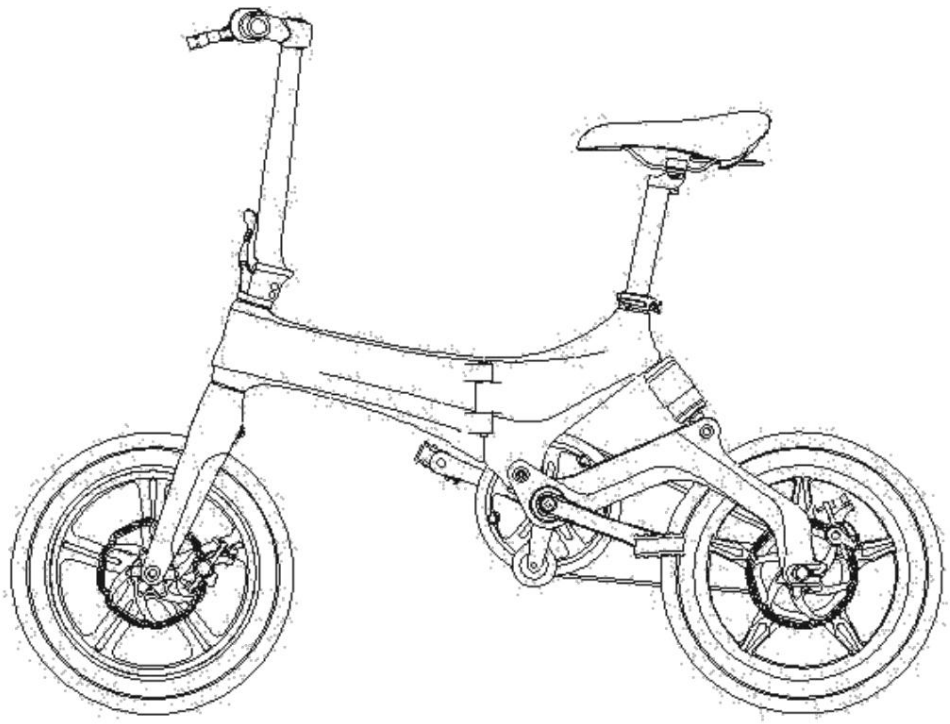

Brugermanual

Machine Translated by Google

Læs dette først

Tak fordi du valgte Bohlt folde elcykel X160. Vi beder dig venligst læse denne manual omhyggeligt.

Ved at læse denne manual:

1. Du vil bedre forstå den grundlæggende betjening og opdage LCD-skærmens funktioner.
2. Kan du sætte dig ind i de funktioner og muligheder, der giver dig mulighed for at nyde en sikker og behagelig køreoplevelse.
3. Ved du hvordan produktet er sat sammen, hvilke dele det indeholder og hvordan du vedligeholder cyklen for maksimal levetid på din elcykel.

Machine Translated by Google

X160 El-cyklens opbygning og funktioner

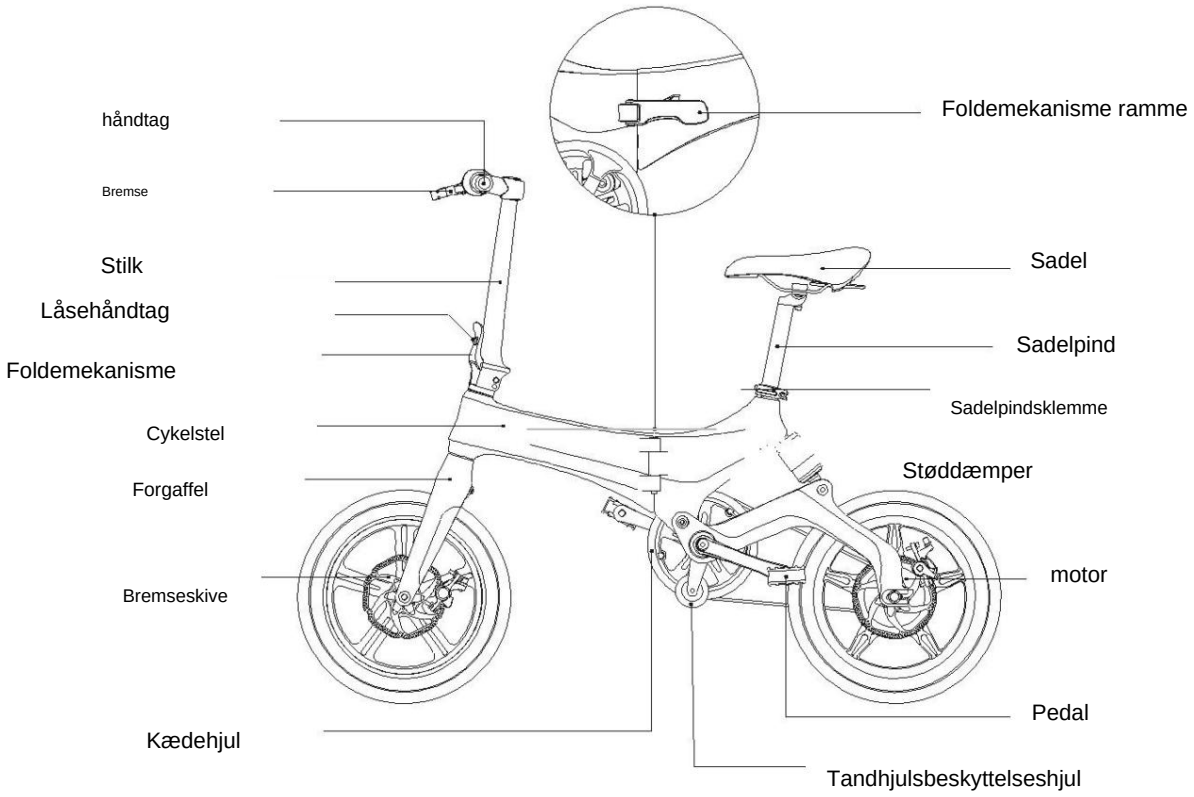

Machine Translated by Google

Pakke liste

Denne pakke består af følgende dele:

1. X160 E-cyklen (1x)
2. Sadel og sadelpind (1x)
3. Brugervejledning (1x)
4. Opladeradapter (1x)
5. Nøglebatterilås (2x)

Valgfrit: stænkskærme, baglygte

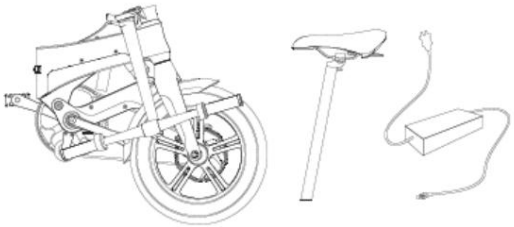

Første brug

Før du prøver denne e-cykel, anbefaler vi at bruge beskyttelsestøj og tilbehør, såsom hjelm, knæ- og albuebeskyttere osv. Lær, hvordan du kører på din nye cykel i et trafikfrit miljø.

Bemærk: El-cyklen er kun designet til brug i byer. Vi råder dig kraftigt til IKKE at bruge denne cykel på andre typer veje eller stier. Dette kan føre til alvorlige ulykker med potentielt dødelige legemsbeskadigelser.

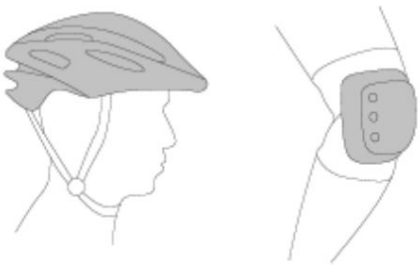

Machine Translated by Google

Start med det samme

1. Folder cyklen ud

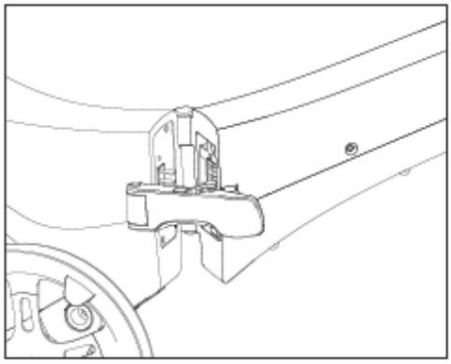

1) Hold i rammen og fold den ud

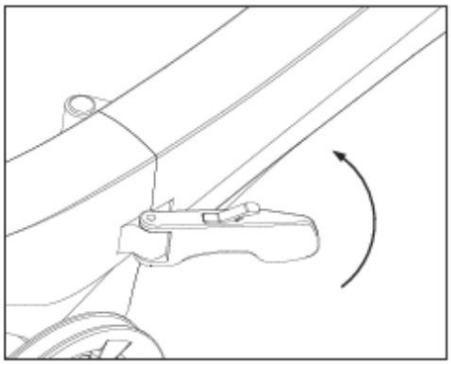

2) Klik på håndtaget som ovenfor, og kontroller, om grænseskruen skal strammes ændret

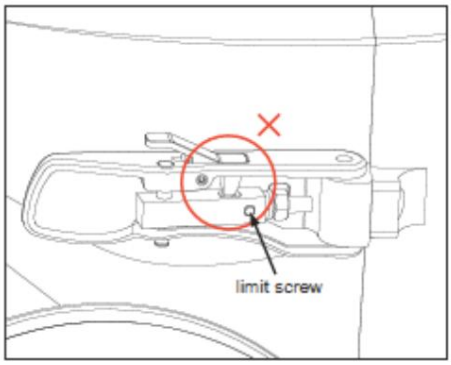

3) Juster om nødvendigt grænseskruen.

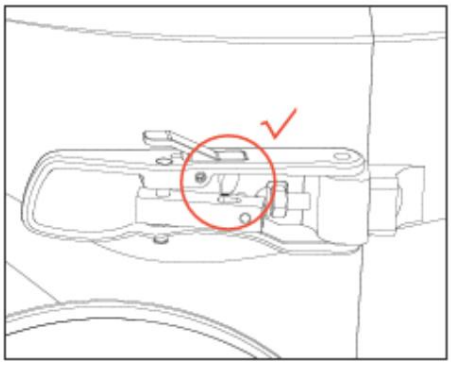

4) Lås håndtaget godt fast

Machine Translated by Google

2. Fold stilken ud

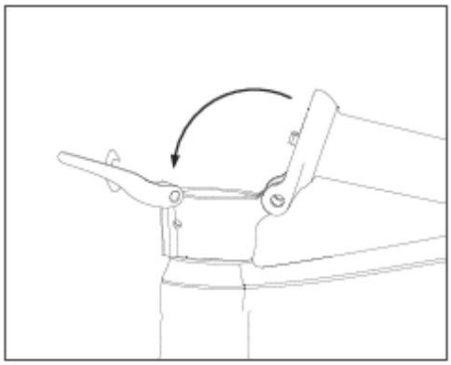

1) Hold cyklen og vip stilken op, tjek at røret er sømløst
tilslut gaflen.

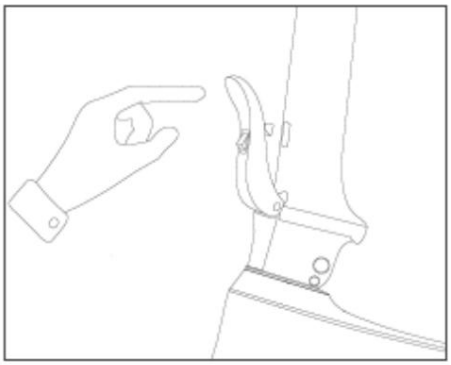

2) Lås skaftets håndtag ved at klikke det opad.

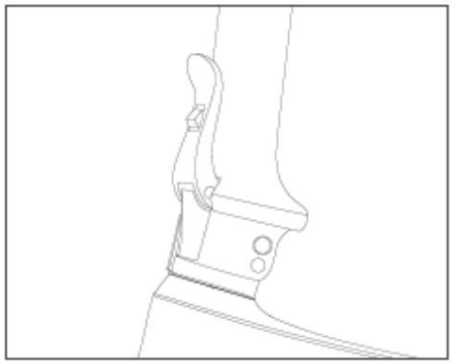

3) Ryst stilken for at sikre, at håndtaget er stramt.

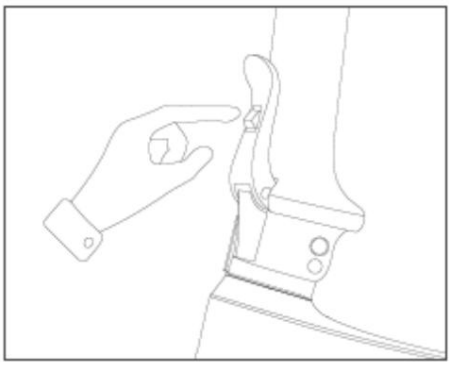

4) For at folde stilken skal du trykke på håndtaget for at låse det op.

Machine Translated by Google

3. Montering af rattet

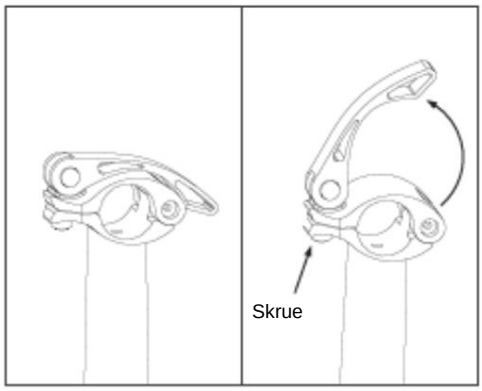

1) Åbn styret, og skru skruen ud i urets retning

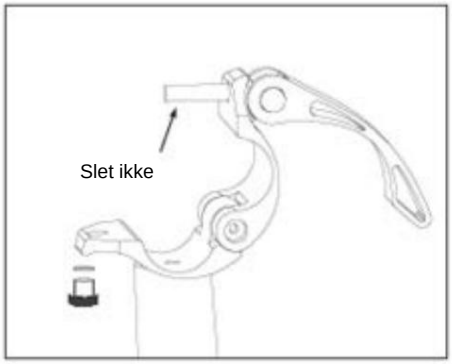

2) Læg bolten og tætningen til side, åbn holderen, men lad skruen sidde på plads.

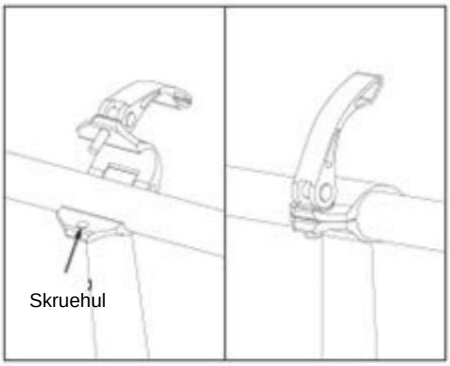

3) Placer styret i holderen som ovenfor. Luk holderen med skruen, der falder ned i skruehullet.

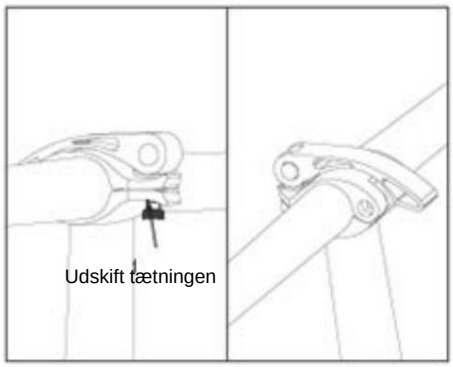

4) Udskift bolten og tætningen, og spænd alt godt til, under hensyntagen til, at du placerer styret korrekt i holder.

Machine Translated by Google

4. Montering af sadelpind og sadel

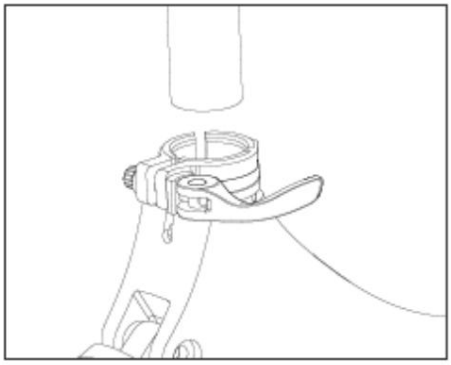

1) Løsn sædeklemmen, hold i rammen og skub sadelpinden ind i stellet

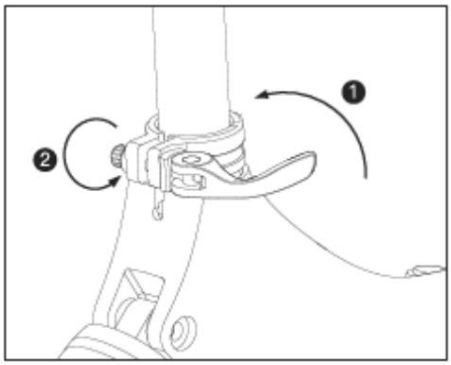

2) Spænd sædeklemmen som ovenfor. Kontroller, at klemmen er stram ved at skubbe sædet ned.

5. Justering af højden på sadlen

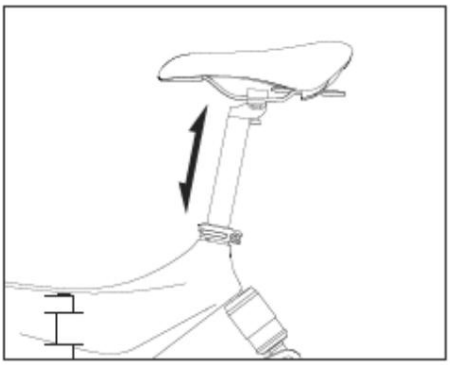

1) For at justere sædets højde skal du løsne sædeklemmen. For den korrekte højde skal bunden af sadlen være 25-
være 50 mm højere end rytterens benlængde.

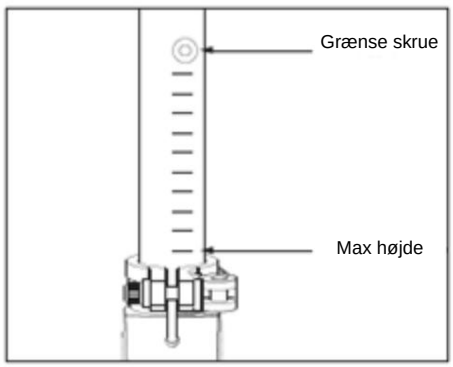

2) Overskrid ikke grænseskruen og den maksimale højde. Minimumshøjden er angivet med grænseskruen, som er 790 mm.

Machine Translated by Google

6. Fold pedalerne ud

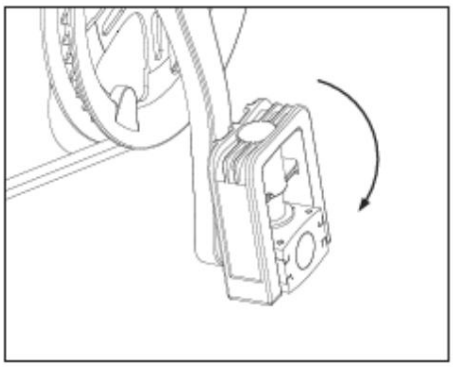

1) Hold cyklen og tryk ned på pedalerne som ovenfor

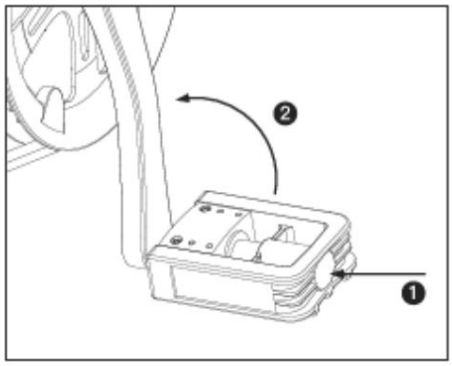

2) For at folde pedalerne skal du skubbe dem ind og

at folde sammen.

7. Tænd for cyklen

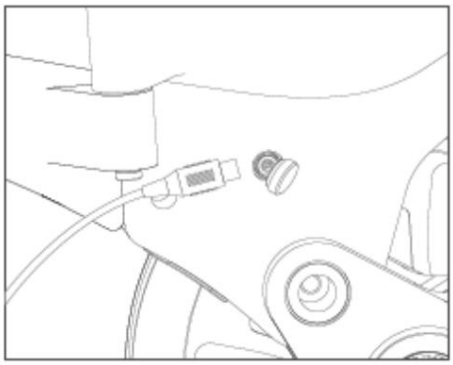

1) Før elcyklen tages i brug, skal du sørge for, at batteriet er fuldt opladet.

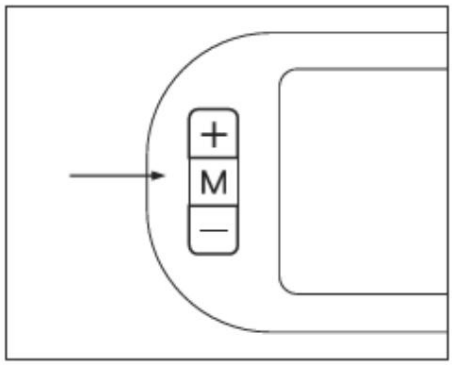

2) Tryk på M-knappen på displayet i et par sekunder for at tænde cyklen.

Machine Translated by Google

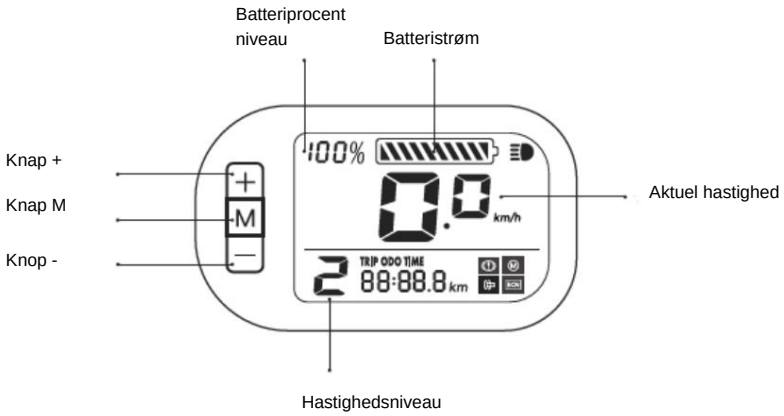

Knapper

Knap M	Langt tryk (3 sek.): On/Off Kort tryk: rul gennem funktionerne (turdistance/ samlet distance/turtid
Knap +	Langt tryk: Tænd/sluk frontlys Kort tryk: højere hastighedsniveau
Knop -	Kort tryk: lavere hastighedsniveau

Displayfunktioner

0	Niveau 0: Cykling uden motorstøtte
1	Niveau 1: lav hastighed, ± 12 km/t
2	Niveau 2: medium hastighed, ± 18 km/t
3	Niveau 3: høj hastighed, 25 km/t
	Lyser, når frontlyset er tændt
	Lyser, når bremserne aktiveres
	Lyser, når der er et problem med gearet
M	Lyser, når der er et problem med motoren
ECN	Lyser, når der er et problem med controlleren
TRIP ODO TIME 88:88.8	Viser turdistance/samlet distance/turtid

Machine Translated by Google

Andre funktioner

Batteriinstallation

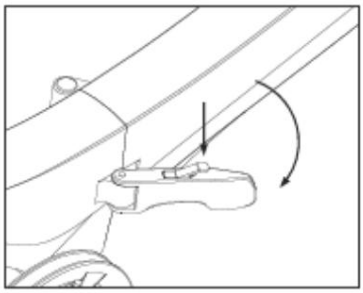

1) Fjernelse af batteriet: Sluk for cyklen, tryk på håndtagslåsen og åbn den som ovenfor.

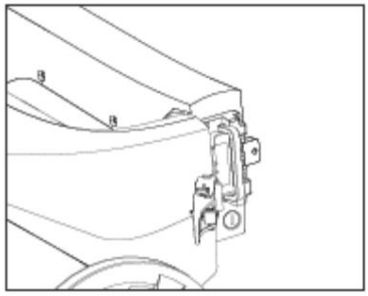

2) Drej og vend rammen. Lås batterilåsen op med nøglen.

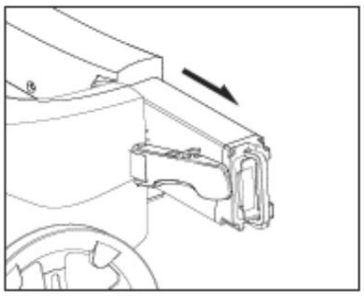

3) Træk batteriet ud af rummet i toprøret

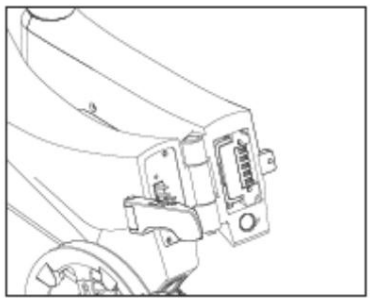

4) Installation: Indsæt batteriet i røret, lås batterilåsen med nøglen. Skub batterihåndtaget indad og fold rammen tilbage.

Machine Translated by Google

Opladning af batteriet

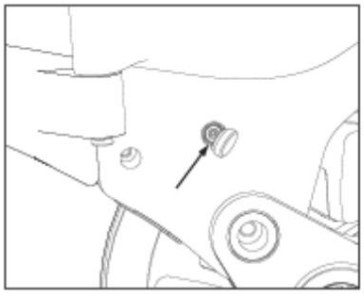

Mulighed 1, gennem ladeporten: Åbn silikonehætten og oplad cyklen gennem ladeporten

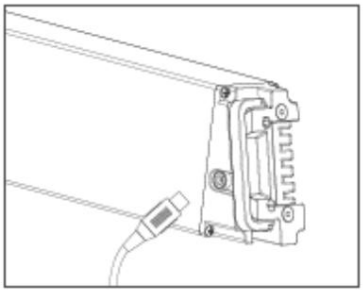

Mulighed 2, ved hjælp af batteriet: Fjern batteriet fra rummet og oplad batteriet på.

Sådan bærer og skubber du den sammenklappede cykel korrekt

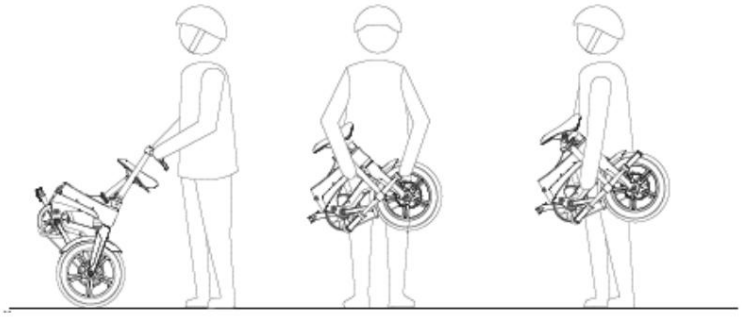

Machine Translated by Google

Sikkerhedsadvarsler

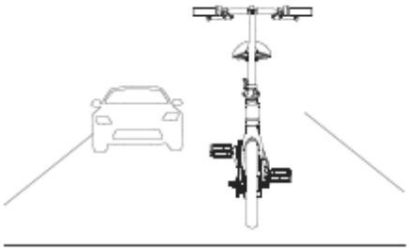

Overhold altid færdselsreglerne, mens du kører

Kør aldrig under våde eller glatte forhold

Hold altid begge hænder på styret under kørslen

Kør aldrig på din cykel ned ad trapperne eller ind i elevatoren

Machine Translated by Google

Tekniske specifikationer

Mekanisk konfiguration	Farve	Sort
	Mål udfoldet 1340*550*1100 mm	
	Mål foldet 770*430*640 mm	
	Sadelhøjde (justerbar fra jord)	760 – 920 mm
	Akselafstand	950 mm
	Egenvægt (ekskl. batteri)	17,6 kg
	Bremsesystem	For & bag bremseskive
	Dækdiameter	Ø 16* 1,95 tommer
	Rammemateriale	Magnesium unibody stel
	Ophæng	Bagfjeder støddæmper
Batterispecifikationer	Batteriinstallation	Indbygget/tyverisikringslås/aftagelig
	Batterikapacitet	36V/5,2Ah
	Batteritype	LG lithium ion
	Batterivægt	1,3 kg
	Ladestrøm	2A Maks
	Ladetid	± 3 timer
	Energiforbrug 0,2Wh pr.	
	Nominel indgang 10-240V 50/60Hz 2,0A	
	Nominel udgang 42V 2,0A	
	Batteri liv	> 800 læs
	Opladningstemperatur 0°C - 45°C	

Machine Translated by Google

Tekniske specifikationer

Fungere parametre	max. fart	25 km/t
	max. afstand	65 km
	max. bæreevne 120 kg	
		<15°
	Skråningslys	LED frontlampe
	supporttilstand	Gear/pedaler valgfri
	Bremseafstand (tørre forhold)	5m (ved 20 km/t hastighed))
	Bremseafstand (våde forhold)	10m (ved 15 km/t hastighed)
	Motor system	Fuldt elektrisk/pedalassistent valgfri
	Driftstemperatur -10°C - 45°C	
måler	Skærm	LCD-skærm med fuld visning
	Resterende strøm Ja	
	Fart	Ja
	Samlet distance	Ja
	Hastighedstilstand	3 tilstande (høj/midt/lav)
motor	Nominel spænding/Watt	36V/250W
	øjeblik	12N m
	vandtæt niveau	IP54

Kommentarer:

1. Maksimal afstand afhænger af vægt, overflade og vejrforhold, kørselsadfærd etc. den gennemsnitlige distance er testet under følgende forhold: lastkapacitet på 65 kg, temperatur på 25°C, flad vej, vind < 10 km/t og fuldt batteri.
2. Brug kun den originale oplader ved opladning af elcyklen.
3. Garantien bortfalder, hvis du foretager uautoriserede ændringer af det elektriske cykel gør.

Machine Translated by Google

Sikkerhedsbestemmelser

1. Bær altid beskyttende beklædning, såsom hjelm, knæ- og albuepuder, når du går kørsel for at undgå alvorlig personskade i tilfælde af en ulykke.
2. Inden du kører, skal du kontrollere, at alle dele af Bohlt X160 elcyklen er i god stand.
3. Kør aldrig på våde, isglatte og glatte veje.
4. Kør aldrig på skråninger, der er stejlere end 15°.
5. Hvis du virkelig skal køre i regnfulde eller snedækkede forhold, skal du justere din hastighed og holde en sikker afstand fra forankørende køretøj, hvis du bliver nødt til at foretage et nødstop.
6. Vi råder dig kraftigt til ikke at lade børn under 12 år køre på el-cyklen at ride.
7. Undgå pludselig acceleration og opbremsning. Læn dig ikke frem eller tilbage under kørsel og holde en moderat hastighed.
8. Når du bemærker, at batteriet er ved at løbe tør, skal du holde en konstant lav hastighed og oplade batteri så hurtigt som muligt.
9. Hvis et fald ikke kan undgås, så sørg altid for din egen sikkerhed først og først derefter din cykels.
10. Hold altid begge hænder på rattet under kørslen.
11. Opbevar aldrig elcyklen i bagagerummet på din bil ved høj temperatur.
12. Før du kører, er det dit ansvar at være opmærksom på lokale færdselsregler og følg disse regler.
13. Vær altid opmærksom på dine omgivelser og kør under kontrollerbare forhold.
14. Hold altid sikker afstand, når du kører i gruppe. Kør aldrig for tæt på hinanden.
15. Vær forsigtig, hvis der ikke er nok belysning, reducer din hastighed eller tag din cykel i hånden.
16. Bak aldrig eller kør på en måde, der kan bringe dig selv eller andre i fare under kørsel.
17. Lad andre personer, der ikke er bekendt med brugen af en elcykel, bruge den bruge cykel.
18. Kør aldrig bil, hvis du ikke har det godt, hvis du har taget medicin, eller hvis du drikker alkohol beruset.
19. Accelerér altid gradvist, hvis du undlader at gøre det, kan det bringe dig ud af balance og dig selv eller andre gøre ondt.
20. Før du kører, skal du altid kontrollere, at bremserne stadig fungerer korrekt.
21. Løft aldrig cyklen i hjulene, da det kan klemme fingrene hjulet og rammen.
22. Den venstre bremse aktiverer bremsen på forhjulet, den højre bremse aktiverer bremsen på forhjulet baghjul.
23. Følg altid lokale regler vedrørende kravene til din cykel (belysning, reflekser osv.).
24. Denne elektriske cykel med pedalstøtte er drevet af hybridkraften fra en elektrisk motor og menneskelig kraft. Motoren starter, så snart tandhjulet roterer ¾ gennem pedalerne. Undgå at røre ved kranksættet, når du holder cyklen.

Machine Translated by Google

Batteri og opladning

1. Ladetemperatur 0°C - 45°C, driftstemperatur -10°C - 45°C. Opbevar altid batteriet på et tørt sted.

2. Hold batteriet væk fra syrer, alkaliske, vand, åben ild, varmeapparater og miljøer med høje temperaturer.
3. Når du sætter batteriet i, skal du kontrollere om polariseringen er korrekt, ikke beskadige batteriet, fjerne det adskil eller kortslut ikke batteriet.
4. Når du vil oplade batteriet, skal du altid bruge den medfølgende adapter og oplader. Oplad aldrig batteriet i mere end 6 timer. Strømmen til opladeren bør ikke overstige 2A.
5. Hvis du ikke bruger batteriet i længere tid, skal du opbevare det på et tørt og køligt sted miljø og oplad batteriet i to timer hver anden måned.
6. Oplad altid batteriet i henhold til instruktionerne i denne manual, brugeren er ansvarlig ansvarlig for enhver materiell eller personlig skade, hvis du undlader at gøre det.
7. Sørg for altid at oplade batteriet i et tørt og køligt miljø, oplad det ikke i et lukket rum, hvor det er varmt og fugtigt.
8. Når du er færdig med at oplade batteriet, skal du tage stikket ud af opladeren. Forlade Lad aldrig opladeren være tilsluttet, når den ikke oplader.
9. Tilslut altid batteriet til opladeren først, og sæt derefter opladeren i stikkontakten. Når opladningen er færdig, skal du først tage stikket ud af opladeren og derefter frakoble opladeren fra batteriet.
10. Hvis opladerens indikator holder op med at virke, eller hvis opladeren overophedes, hvilket forårsager en mærkelig lugt, skal du straks tage stikket til opladeren og batteriet ud og ringe til vores servicecenter.
11. Hold altid batteriet væk fra væsker, lad være med at beskadige eller modificere batteriet, dette vil annullere garantien.
12. Vi råder dig til ikke at tage batteriet med dig, hvis du ikke har andre muligheder, så sørg for at gøre det det er godt beskyttet.
13. Undgå at dræne batteriet helt, når du bruger det.
14. Skil ikke opladeren ad eller udskift dele af opladeren, da dette vil beskadige opladeren garantien udløber.
15. Undlad at placere eller opbevare batteriet, hvor det kan falde ned, da det kan få batteriet til at lække eller overophedes, hvilket medfører risiko for eksplosion eller elektrisk stød.

Machine Translated by Google

Vedligeholdelse og opbevaring

1. Opbevar altid din elcykel på et tørt overdækket område, uden direkte sollys og ikke i et vådt eller fugtigt miljø.
2. Før du kører, skal du altid kontrollere, at alle skruer og små dele er stramme, stram dem om nødvendigt (skruedetaljer, spindelskrue: 180~20kgf.cm; sadelskrue: 180~220kgf.cm; forhjulsmøtrik: 250~300kgf.cm; baghjulsmøtrik: 300~350kgf.cm.

3. Rengør overfladen af cyklen med vand og et mildt neutralt rengøringsmiddel og en blød klud. Brug aldrig alkohol, benzin, paraffin, acetone eller andre ætsende kemiske opløsningsmidler.

4. Standardkædespændingen er ÿ 10 mm. Løsn baghjulsmøtrikken, juster kædespændingen og spænd baghjulsmøtrikken igen. Vi anbefaler dog, at du overlader justeringen af kædespændingen til en specialist på cykelreparatører. Kontakt venligst vores servicecenter for dette.
5. Hvis skivebremseklodsen og skivebremserotoren hviner, skal mellemafstanden justeres. Hvis dette ikke løser problemet, skal puderne eller disken udskiftes.

6. Brug et spraysmøremiddel til at behandle skruerne og rammens foldemekanisme, behandl kæden hver 3. måned med en antirustspray.
7. Hvis støddæmperen ikke længere fungerer korrekt eller er beskadiget, skal den udskiftes vil blive erstattet.

Machine Translated by Google

Regelmæssig vedligeholdelse og eftersyn

Element	Vedligeholdelse
Bremse	Tjek funktionen før hver tur
Band	Tjek tilstand og spænding. Forebyggelse af en udblæsning. Bløde dæk bruger mere strøm
Kant	Tjek tilstanden, fjern eventuelt snavs, så fælgen ikke kan knække eller blokere
Støddæmper	Kontroller dens tilstand, rengør og smør regelmæssigt, så den fungerer korrekt
Gear	Tjek før hver tur
Kabler	Kontroller, at forbindelserne ikke er løse eller i stykker
Skruer	Kontroller skruerne på hoveddelene for løse, spænd om nødvendigt
Batteri	Kontroller regelmæssigt eksteriør, ydeevne og ledninger for en længere levetid
Oplader	Kontroller, at ledningen, indgangs- og udgangsstikkene fungerer korrekt
Smøre	Tjek om aksler og bremselys skal smøres
Rengøring	Hold cyklens overflader rene

Machine Translated by Google

Løs problemet

Problem	Red	Løsning
Ingen strøm når cyklen er tændt	Ingen kraft	Kontroller, om batteriet er installeret korrekt 2. Kontroller, om batteriet skal opkræves
Rækkevidde/afstand utilstrækkelig	1. Batteriet er ikke fuldt opladet 2. Dækket er for blødt 3. Hyppig opbremsning/start/for meget vægt under kørsel 4. Batteriet er "dødt" eller har nedsat kapacitet på grund af længere tids brug 5. Lav omgivelsestemperatur	1. Kontroller, om opladeren fungerer korrekt 2. Tjek dækkene til brug 3. Forsøg ikke at bremse og accelerere unødigt 4. Udskift batteriet 5. Dette er normalt
Batteriet kan ikke oplades	1. Opladeren er sandsynligvis ikke tilsluttet korrekt 2. Batteritemperaturen er for lav 3. Batteritemperaturen er for høj	1. Kontroller, om opladeren er korrekt tilsluttet 2. Vent til temperaturen vender tilbage til normal 3. Vent til temperaturen vender tilbage til normal
Display virker ikke	1. Ingen strøm 2. Adapteren er i stykker 3. Måleren er i stykker	1. Tjek batteriet 2. Kontakt os 3. servicecenter for en erstatning
Motoren virker ikke efter den er tændt	1. Bremsen er aktiveret 2. Måleren er gået i stykker	1. Tjek bremserne 2. Kontakt vores servicecenter for en udskiftning

Machine Translated by Google

Service og garanti

Vi vil gerne henvise dig til vores hjemmeside www.bohlt.nl for detaljerede oplysninger om vores service- og garantibetingelser

Garantikort

Navn	
Kontakt	
Adresse	
Købsdato	
Tøjmodel	
Stel nr.	
Køb gennem..	
Ordrenummer.	

Machine Translated by Google

X160

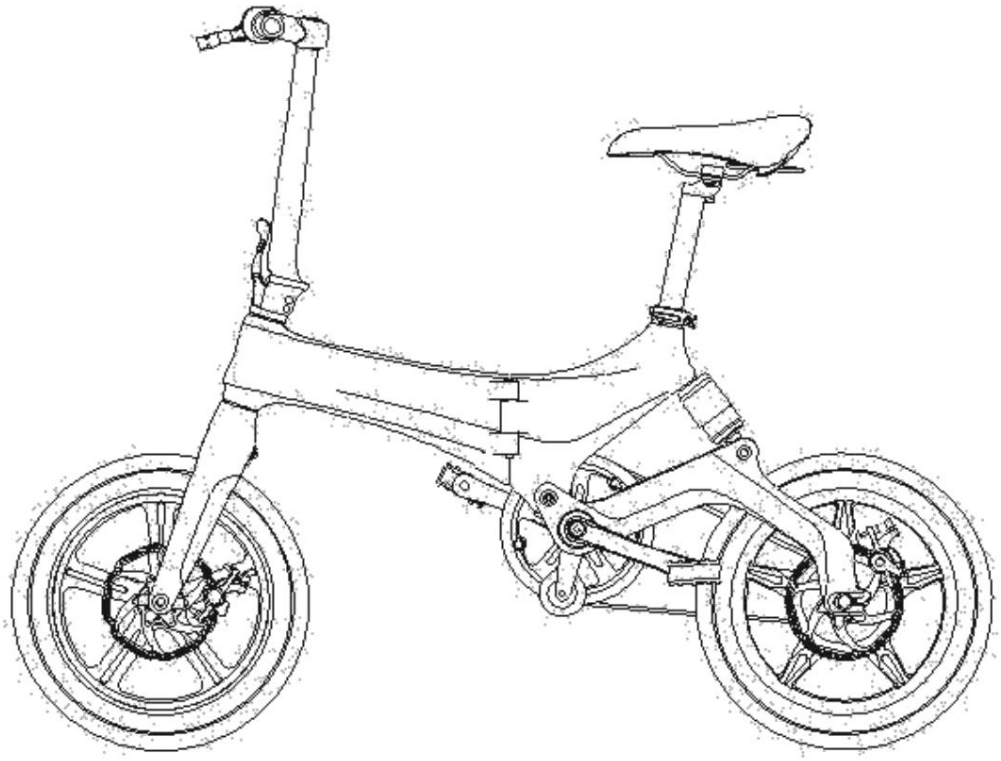

Brugermanual

Machine Translated by Google

Læs først

Tak fordi du valgte Bohlt X160 folde elcykel.
Læs venligst denne manual omhyggeligt, før du bruger denne elcykel.
Denne manual vil hjælpe dig

1) Forstå den grundlæggende betjeningsproces og blive fortrolig med LCD-skærmen;
2) At vænne sig til kontroller, funktioner og ydeevne, der sikrer en sikker og behagelig rideoplevelse.
3) Bliv fortrolig med produktets struktur, komponenter og vedligeholdelse, hvilket forlænger levetiden på din e-cykel.

Machine Translated by Google

X160 elektrisk cykel struktur og funktioner

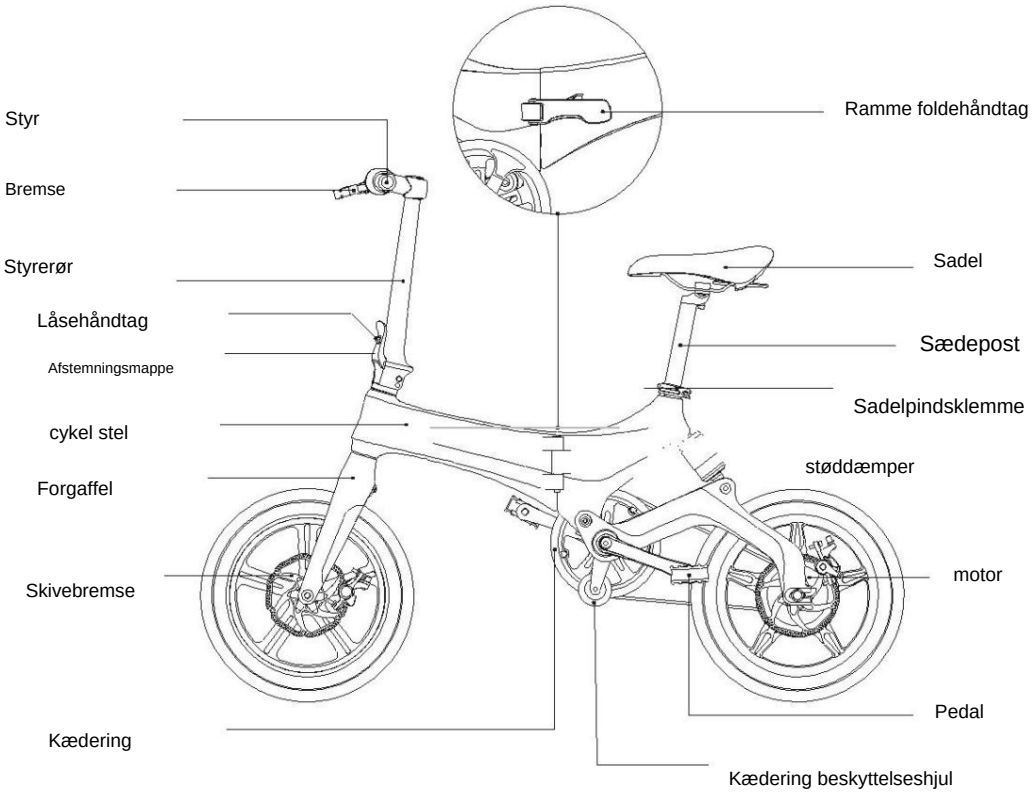

Machine Translated by Google

pakke liste

Pakken indeholder følgende varer: 1. X160
E-cykel (1x)
2. Sadel og sadelpind X160 (1x)
3. Brugervejledning (1x)
4. Opladeradapter (1x)
5. Batterilåsnøgle (2x)
Valgfrit: stænkskærme, baglygte

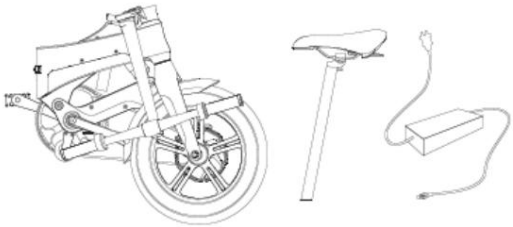

Første forsøg

Vi anbefaler altid, at du bærer beskyttelsesudstyr såsom hjelm, knæbeskyttere, albuebeskyttere, når du kører på din e-cykel. Bliv fortrolig med din nye cykel i et trafikfrit område.
Bemærk: Elcyklen er kun designet til kørsel på byveje. Vi anbefaler dig på det kraftigste IKKE at bruge denne cykel på andre slags veje, da dette kan forårsage alvorlige ulykker og potentielt dødelige personskader.

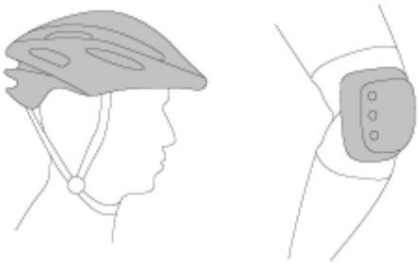

Machine Translated by Google

Start med det samme

1. Fold cykelstellet ud

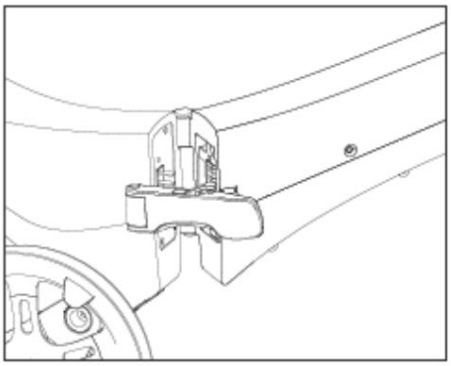

1) Hold i rammen og fold den ud

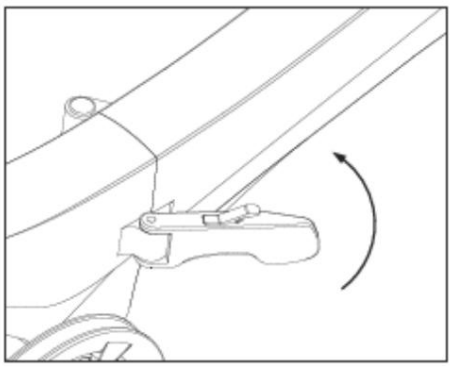

2) Fastgør håndtaget som vist ovenfor, og kontroller, om grænseskruen skal justeres.

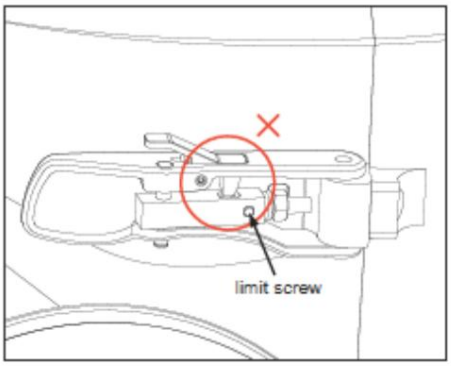

3) Juster om nødvendigt grænseskruen.

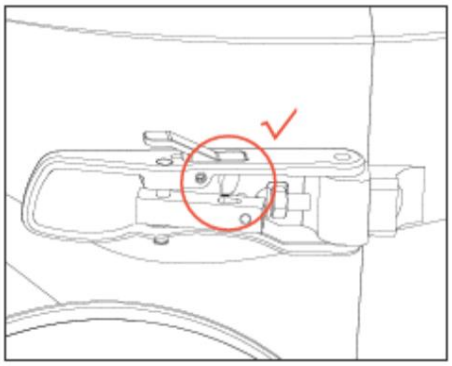

4) Lås håndtaget godt fast.

Machine Translated by Google

2. Fold styrerøret ud

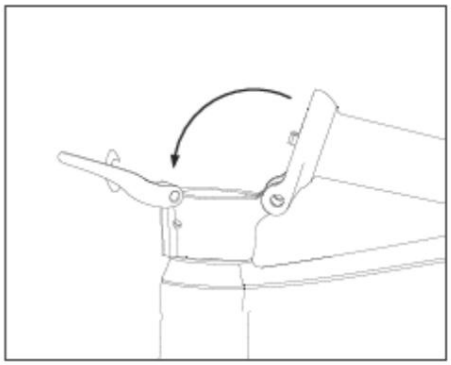

1) Hold cyklen og fold styrerøret oprejst, sørg for, at røret forbindes problemfrit med gaflen

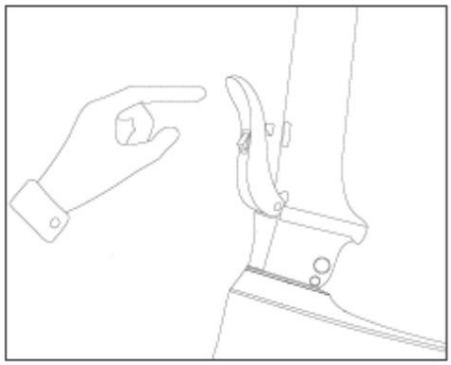

2) Fastgør styrerørets håndtag ved at skubbe det opad.

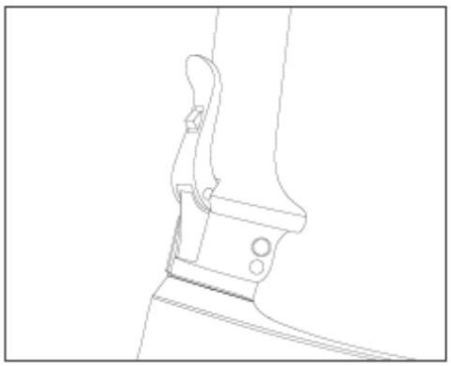

3) Ryst styrerøret for at sikre, at håndtaget er ordentligt låst

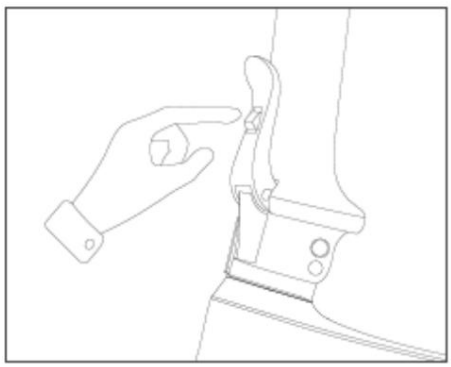

4) Hvis du vil folde styrerøret, skal du trykke på håndtagets lås for at låse det op

Machine Translated by Google

3. Montering af styret

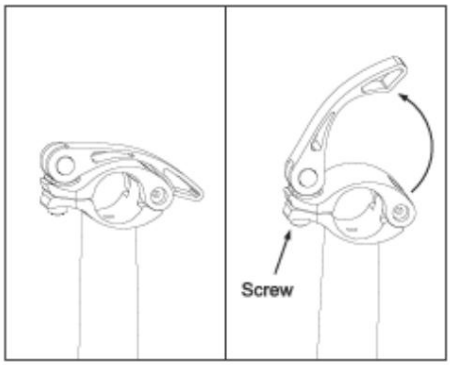

1) Fold styrhåndtaget ud, og slip lynskruen med uret.

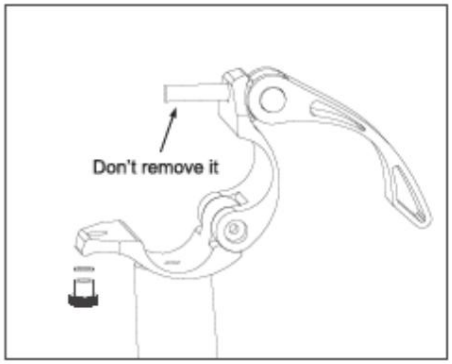

2) Læg møtrikken og pakningen til side, åbn holderen, men lad skruen stå, hvor den er.

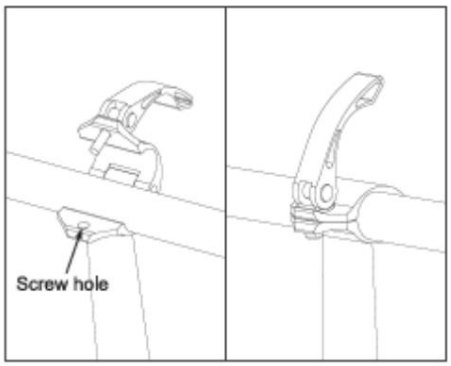

3) Sæt styret inde i holderen som vist ovenfor. Luk holderen, der passer skruen ind i skruehullet.

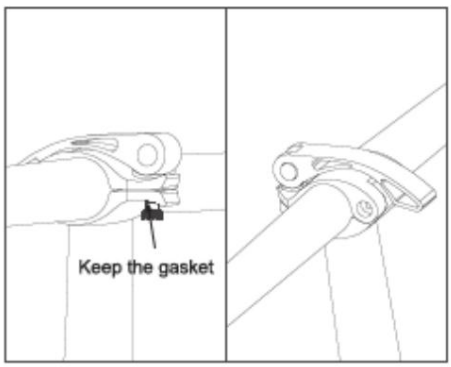

4) Sæt møtrikken og pakningen tilbage på holderen og spænd dem, og sørg for at justere og placere styret korrekt.

Machine Translated by Google

4. Montering af sadel og sadelpind

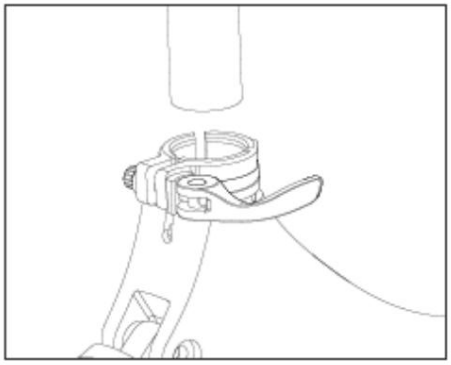

1) Løsn sadelpindens klemme, hold fast i rammen og skub sadelpinden ind i rammen.

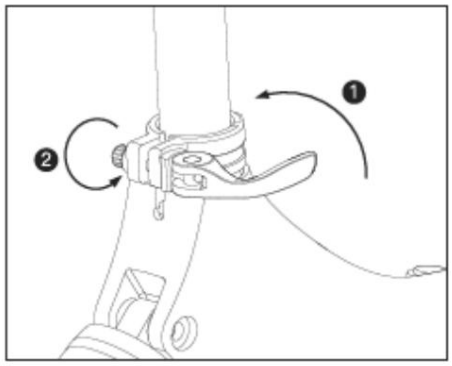

2) Spænd sadelpindsklemmen som vist ovenfor. Kontroller, om sadelpindsklemmen er forsvarligt spændt ved at skubbe sadlen nedad.

5. Justering af sadelhøjden

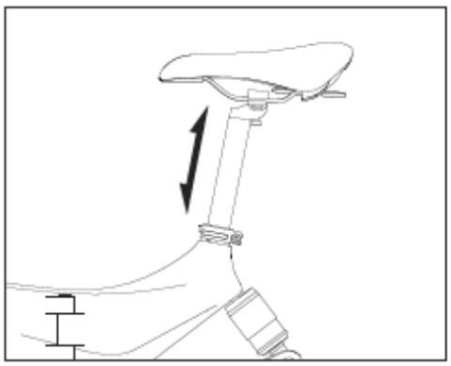

1) Hvis du ønsker at justere højden på sadlen, løsnes sadelpindsklemmen. For den korrekte højde skal bunden af sadlen være 25-50 mm højere end rytterens ben.

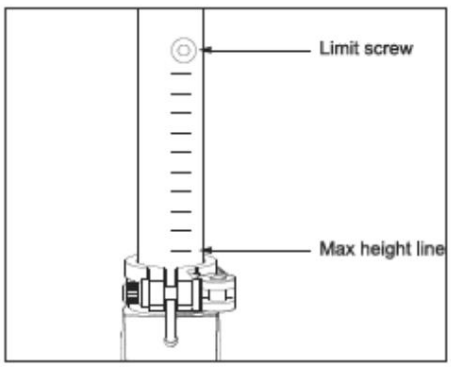

2) Overskrid venligst ikke grænseskruen og maksimumhøjdelinjen, dette kan medføre fare. Minimumshøjden er angivet med grænseskruen, som er 790 mm.

Machine Translated by Google

6. Udfoldning af pedalerne

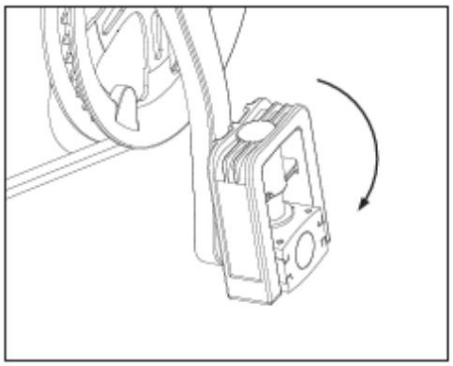

1) Hold cyklen og sæt pedalen nedad som vist ovenfor

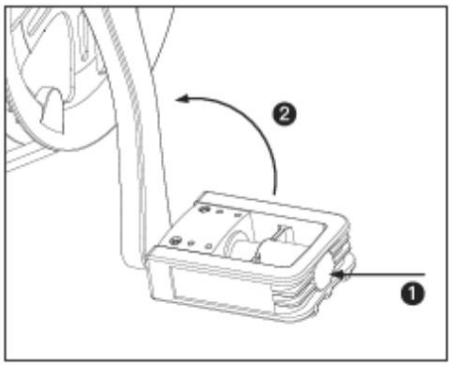

2) Hvis du vil folde pedalen, skal du trykke den indad og folde den opad

7. Tænd for strømmen

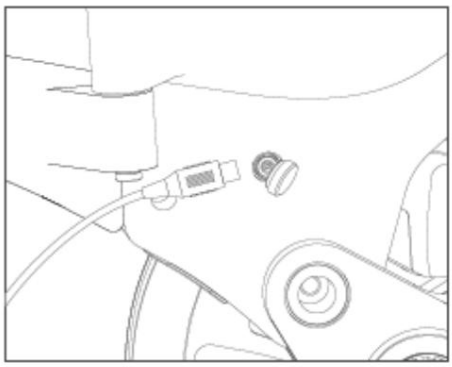

1) Før du bruger e-cyklen, skal du sørge for at lade batteriet helt op

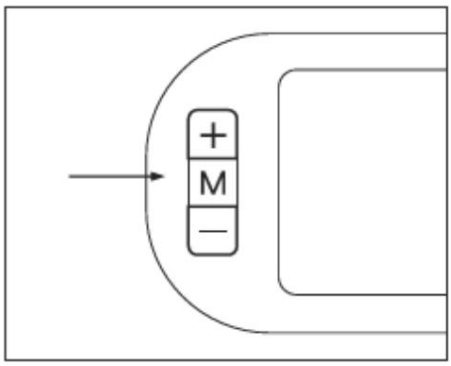

2) Tryk på M-knappen på LCD-skærmen i et par sekunder for at starte strømmen

Machine Translated by Google

LCD display og funktioner

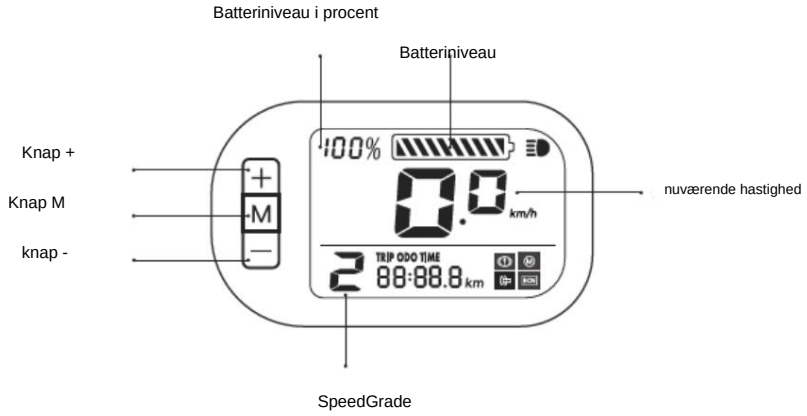

knapper

Knap M	Langt tryk (3 sek.): tænd/sluk for strømmen
	Kort tryk: rul gennem funktionerne (tur kilometertal/samlet kilometertal/løbstid
Knap +	Langt tryk: tænd/sluk frontlyset
	Kort tryk: øge hastighedsgraden
knap -	Kort tryk: sænk hastighedsgraden

Displayfunktioner

0	Grad 0: Ridning uden kraftstøtte
1	Klasse 1: lav hastighed, ± 12 km/t
2	Klasse 2: medium hastighed, ± 18 km/t
3	Klasse 3: høj hastighed, 25 km/t
	Lyser, når frontlyset er tændt
	Lyser ved brug af bremser
	Lyser med problem med gashåndtaget
M	Lyser med motorproblem
ECN	Lyser med controller problem
TRIP ODO TIME 88:88.8	Viser kilometertal for en enkelt tur/samlet kilometertal/Køretid

Machine Translated by Google

Andre operationer

Installation af batteri

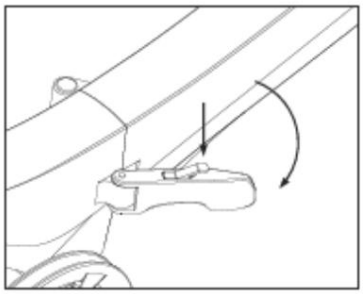

1) Fjernelse af batteriet: Sluk for strømmen, tryk på låsen på håndtaget og åbn det som vist ovenfor

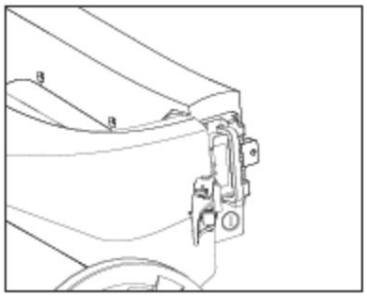

2) Drej og fold cykelstellet. Tænd batterilåsen med nøglen

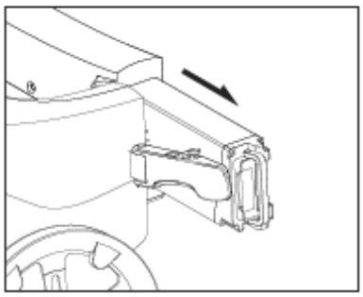

3) Træk batterirummet ud af toprøret

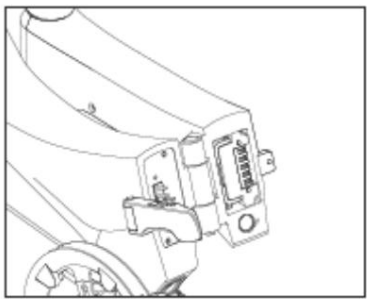

4) Installation: Sæt batteriet i rammerøret, lås batteriet med nøglen, fjern nøglen. Tryk batterihåndtaget indad og fold cykelstellet ud

Machine Translated by Google

Opladning af batteriet

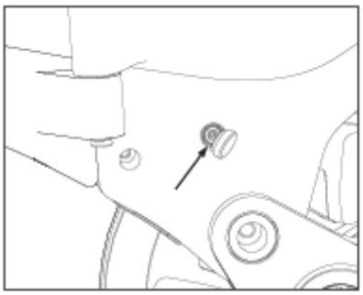

Mulighed 1, via ladeport: Åbn silikonelåget og oplad cyklen via ladeporten

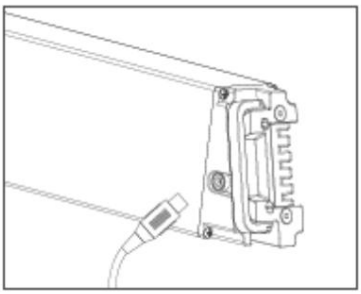

Mulighed 2, via batteri: Træk batterienheden ud og oplad batteriet

Bære og skubbe den sammenklappede cykel korrekt

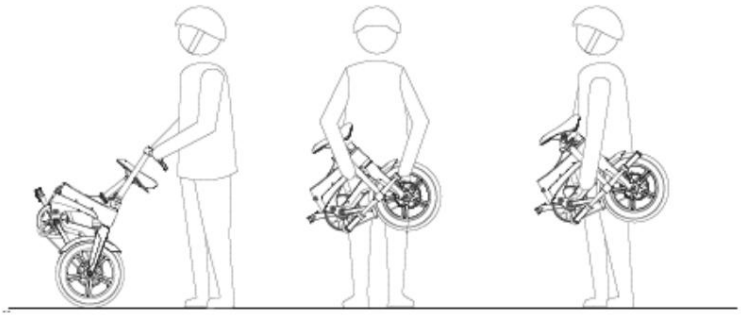

Machine Translated by Google

Sikkerhedsadvarsler

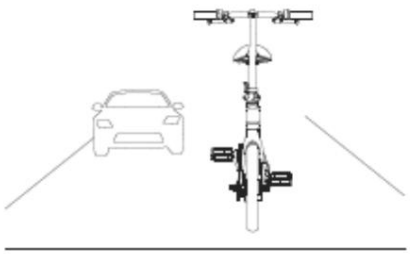	
Når du cykler, skal du overholde alle færdselsregler	Kør ikke på din cykel under isglatte eller glatte forhold
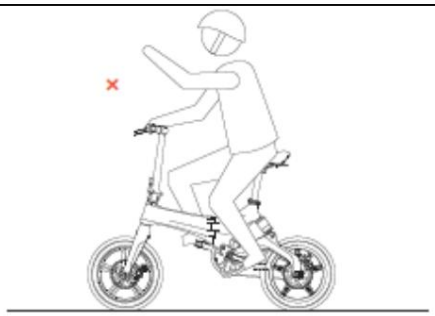	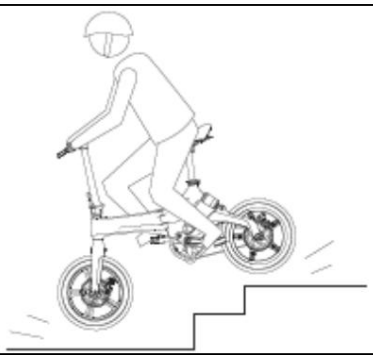
Hold altid begge hænder på styret, når du cykler	Kør ikke på din cykel ned ad trapperne eller i elevatorer

Machine Translated by Google

parametre

Mekanisk konfiguration	Farve	Sort
	Størrelse udfoldet	1340*550*1100mm
	Størrelse foldet	770*430*640 mm
	Sædehøjde (fra jorden)	760 – 920 mm justerbar
	Akselafstand	950 mm
	Egenvægt (ekskl. batteri)	17,6 kg
	Bremsesystem	Skivebremse for og bag
	Dækdimension Ø 16* 1,95 tommer	
	Rammemateriale Magnesium unibody-ramme	
	Ophæng	Bagfjeder støddæmper
Batterispecifikation	Batteriinstallation	Indbygget/tyverisikringslås/aftagelig
	Batterikapacitet 36V/5,2Ah	
	Batteritype LG Lithium ion	
	Batterivægt 1,3 kg	
	Ladestrøm 2A max	
	Opladningstime ± 3 timer	
	Strøm forbrug	0,2Wh pr. opladning
	nominel input	10-240V 50/60Hz 2,0A
	nominel udgang	42V 2,0A
	Batteriets levetid	> 800 partier
	Opladningstemperatur	0°C - 45°C

Machine Translated by Google

parametre

fungere parametre	max.	25 km/t
	hastighed	65 km
	Maks.	120 kg
	kilometertal	<15°
	Max.	LED lys foran
	Belastning Klatrevinkel Lys Assistance-tilstand Gas/pedal valgfri	
	stopper afstand (tørre forhold)	5m (ved 20 km/t hastighed)
	Stoplængde (våde forhold)	10m (ved 15 km/t hastighed)
	Motorsystem	Fuld elektrisk/pedal assistance valgfri
	Arbejdstemperatur	-10°C - 50°C
måler	Display	Fuldt perspektiv LCD-skærm
	tilbage strøm	Ja
	Fart	Ja
	Samlet kilometertal	Ja
	hastighedstilstand	3 tilstande (høj/midt/lav)
motor	Nominel spænding/Watt	36V/250W
	drejningsmoment	12N m
	Vandtæt niveau IP54	

Bemærkninger:

1. Maksimal kilometertal er underlagt vægt, vej- og vejrforhold og køreadfærd osv. Den gennemsnitlige kilometertal er testet under følgende forhold: Belastning på 65 kg, temperatur på 25°C, flad vej, vind < 10km/t og fuld effekt.
2. Brug altid det originale batteri ved opladning af elcyklen.
3. Garantien vil være ugyldig med alle uautoriserede ændringer på elcyklen.

Machine Translated by Google

Sikkerhedsforanstaltninger

1. Bær altid beskyttelsesudstyr som f.eks. hjelm, knæbeskyttere, albuebeskyttere, når du cykler på din elcykel for at forhindre enhver skade i tilfælde af en ulykke.
2. Før du kører, skal du altid kontrollere, om alle komponenter på Bohlt X160 elcyklen er i orden driftstilstand.
3. Kør ikke på våde, isglatte og glatte veje.
4. Kør ikke på veje med en hældning over 15° 5. hvis du

virkelig har brug for at køre under snedækkede eller våde vejrforhold, skal du sørge for, at din hastighed er lav og holde en sikker følgeafstand, hvis du bliver nødt til at foretage et nødstop .

6. Vi anbefaler dig kraftigt at lade børn under 12 år ikke køre på el-cyklen.
7. Undgå pludselig acceleration og opbremsning. Læn dig ikke frem eller tilbage, mens du kører og cykler med en sikker begrænset hastighed.
8. Når batteriet bliver lavt under kørslen, skal du holde en konstant lav hastighed og oplade batteriet som så hurtigt som muligt.
9. Hvis et fald er uundgåeligt, skal du altid sætte din egen sikkerhed først før din cykels.
10. Hold altid begge hænder på styret, mens du kører.
11. Opbevar ikke elcyklen i bagagerummet på din bil i varmt vejr.
12. Det er dit ansvar at kende færdselsreglerne og overholde dem, før du begynder at køre din cykel.
13. Vær altid opmærksom på dine omgivelser og kør under kontrollerbare forhold.
14. Hold altid en sikker følgeafstand, når du cykler sammen med andre mennesker. Aldrig køre tæt ved siden af hinanden.
15. Vær forsigtig, når lysforholdene er dårlige, sænk din hastighed eller gå en tur på din cykel.
16. Rid ikke baglæns og kør ikke på en måde, der kan bringe dig selv eller andre personer i fare mens du rider.
17. Lad ikke denne elcykel bruges af personer, der ikke er fortrolige med manualen.
18. Kør ikke på denne cykel, hvis du ikke har det godt, når du har taget stoffer eller indtaget alkohol.
19. Accelerér moderat, mens du kører, pludselig acceleration kan få dig til at komme ud af balance, hvilket kan forårsage personskader.
20. Inden du bruger cyklen, skal du kontrollere, om bremserne er i korrekt stand.
21. Løft ikke cyklen ved forsøgene, det kan få dine fingre til at komme i klemme mellem dækkene og rammen.
22. Det venstre bremsehåndtag styrer bremsen på forhjulet, mens det højre bremsehåndtag styrer bremsen på baghjulet.
23. Overhold altid lokale regler vedrørende din cykel, mens du kører på offentlig vej (belysning, reflekser osv.).
24. Denne pedalstøttede elcykel drives af hybridkraft fra en elektrisk motor og menneskelig kraft. Elmotoren starter, så snart kædesættet drejes ved at træde en ¾ cirkel i pedalerne. Undgå venligst at flytte kædesættet, når du holder cyklen.

Machine Translated by Google

Batteri og opladning

1. Batteriopladningstemperatur 0°C - 45°C, arbejdstemperatur -10°C - 45°C. Opbevar altid dit batteri på et tørt sted.
2. Hold batteriet væk fra syre, alkali, vand, flammer, varme og høje temperaturer miljøer.
3. Sørg for, at polariseringen af batteriet er korrekt, undlad at beskadige, adskille eller kortslutte batteri.
4. Ved opladning af batteriet skal du altid bruge den medfølgende adapter og oplader, ladetiden må ikke overstige 6 timer. Ladestrømmen må ikke overstige 2A.
5. Hvis batteriet ikke skal bruges i længere tid, skal du opbevare det i et tørt og køligt miljø og oplade batteriet i to timer hver anden måned.
6. Du skal oplade batteriet i henhold til instruktionerne i denne manual, ellers tager vi nej ansvar for eventuelle personskader eller skader.
7. Sørg for, at miljøet, hvor du oplader batteriet, er tørt og køligt, ikke oplades, når området er lukket, varmt og fugtigt.
8. Når opladningen er færdig, tag opladeren ud af stikkontakten, lad ikke opladeren være tilsluttet, når du er ikke oplader batteriet.
9. Sæt først batteriet i opladeren, og sæt derefter opladeren i stikkontakten. Hvornår opladningen er afsluttet, skal du først tage opladeren ud af strømforsyningen, og derefter tage batteriet ud af opladeren.
10. Hvis opladerindikatoren holder op med at virke, eller opladeren overophedes, hvilket forårsager en sjov lugt, skal du tage stikket ud oplader med det samme og henvend dig til vores kundeservice.
11. Hold opladeren væk fra væsker til enhver tid, lad være med at beskadige eller modificere opladeren, dette vil gøre garantien er ugyldig.
12. Vi anbefaler, at du ikke tager opladeren med dig. Hvis du virkelig har brug for det, så sørg for at det er godt beskyttet.
13. Undgå, at batteriet aflades helt, når du bruger det.
14. Adskil eller udskift ikke dele af opladeren selv, dette vil gøre garantien ugyldig og ugyldig.
15. Undlad at placere eller opbevare batteriet, hvor det kan falde ned, dette kan få batteriet til at lække eller overophedes, hvilket kan medføre risiko for eksplosion eller brand.

Machine Translated by Google

Vedligeholdelse og opbevaring

1. Opbevar venligst din elcykel i et tørt læ væk fra direkte sollys og vådt eller fugtigt miljø.
2. Før du kører på din elcykel, skal du regelmæssigt tjekke skruerne og små dele, spænde efter behov (skruekrav, spindelskrue : 180~20kgf.cm; saddelskrue: 180~220kgf.cm; forhjulsmøtrik: 250~300kgf .cm; baghjuls møtrik: 300~350kgf.cm.
3. Rengør cyklens overflade med en blød klud i vand med et mildt neutralt rengøringsmiddel. Brug ikke alkohol, benzin, paraffin, acetone eller andre ætsende kemiske opløsningsmidler, som kan beskadige overfladen, til at rengøre din cykel.
4. Standard kædespænding er ÿ 10 mm. Løsn baghjulsmøtrikken, juster kædespændingen, indtil den er stram, og spænd møtrikken på baghjulet igen. Vi anbefaler dog, at du for justering af kædespændingen henvender dig til en specialist elcykelmekaniker. Kontakt venligst vores kundeservice.
5. Hvis skivebremseklodsen og skiven hviner, skal du justere afstanden imellem. Hvis dette ikke løser problemet, skal bremseklodserne eller skiven udskiftes.
6. Brug en smørespray til at behandle rammens skruer, behandl kæden med en anti ætsende spray hver 3. måned.
7. Hvis støddæmperen ikke fungerer korrekt eller er beskadiget, skal den udskiftes med en mekaniker.

Machine Translated by Google

Regelmæssig vedligeholdelse og eftersyn

En del	Vedligeholdelse
Bremse	Tjek bremsefunktionen før hver tur
Dæk	Tjek dækkenes tilstand og tryk. For at forhindre dækket i at sprænge. Bløde dæk bruger mere strøm.
Dækfælg	Kontroller dens tilstand, fjern snavs for at undgå, at fælgen bremser eller sidder fast
støddæmper	Kontroller dens tilstand, rengør og smør regelmæssigt, for at holde den i ordentlig stand
gashåndtag	Tjek gashåndtaget før hver tur
ledninger	Tjek, om ledningsportene ikke er løse eller knækkede
skruer	Tjek om skruerne på hoveddelene ikke er løse, spænd dem om nødvendigt
Batteri	Kontroller regelmæssigt udseende, ydeevne og ledninger for at forlænge levetiden
Oplader	Kontroller, om ledningen, indgangs- og udgangsstikket fungerer korrekt
Smøring	Tjek om aksler og bremselys trænger til smøring Hold cyklens
Rengøring	overflader rene

Machine Translated by Google

Fejlfinding

Problem	Grund	Løsning
Ingen strømhjælp når cyklen er tændt	1. Ingen strøm	1. Kontroller, om batteriet er installeret korrekt 2. Tjek om batteriet har brug for opladning
Ikke nok kilometertal	1. Batteri ikke fuldt opladet 2. Dæktrykket er lavt 3. Hyppige bremser/starter/ reducerer køreevnen 4. Efter en længere periode vil ydelsen reduceres 5. På grund af lav temperatur miljø	1. Kontroller, om opladeren fungerer korrekt 2. Tjek dæktrykket før du kører 3. Prøv ikke at bremse og start cyklen unødigt 4. Udskift batteriet 5. Normalt fænomen
Batteriet kan ikke oplades	1. Opladeren er sandsynligvis ikke tilsluttet 2. Batteritemperatur også lav 3. Batteritemperatur for høj	1. Tjek om stikket er løst 2. Vent til temperaturen går tilbage til normalen 3. Vent indtil 4. temperaturen går tilbage til normal
Display virker ikke	1. Ingen strøm 2. Adapter defekt 3. Måler defekt	1. Kontroller batteriets tilstand 2. Kontakt eftersalgsservice for udskiftning 3. Kontakt eftersalgsservice for udskiftning
Motoren virker ikke når den er tændt	1. Bremsen virker 2. Måler defekt	1. Tjek bremse 2. Kontakt eftersalgsservice for udskiftning

Machine Translated by Google

Service og garanti

Se venligst vores internetside www.bohlt.nl for detaljerede service- og garantibetingelser.

garantikort

Navn	
Kontakt	
Adresse	
Købsdato	
Tøjmodel	
Cykelstel nr.	
Køb gennem..	
Ordrenummer.	

Machine Translated by Google

X160

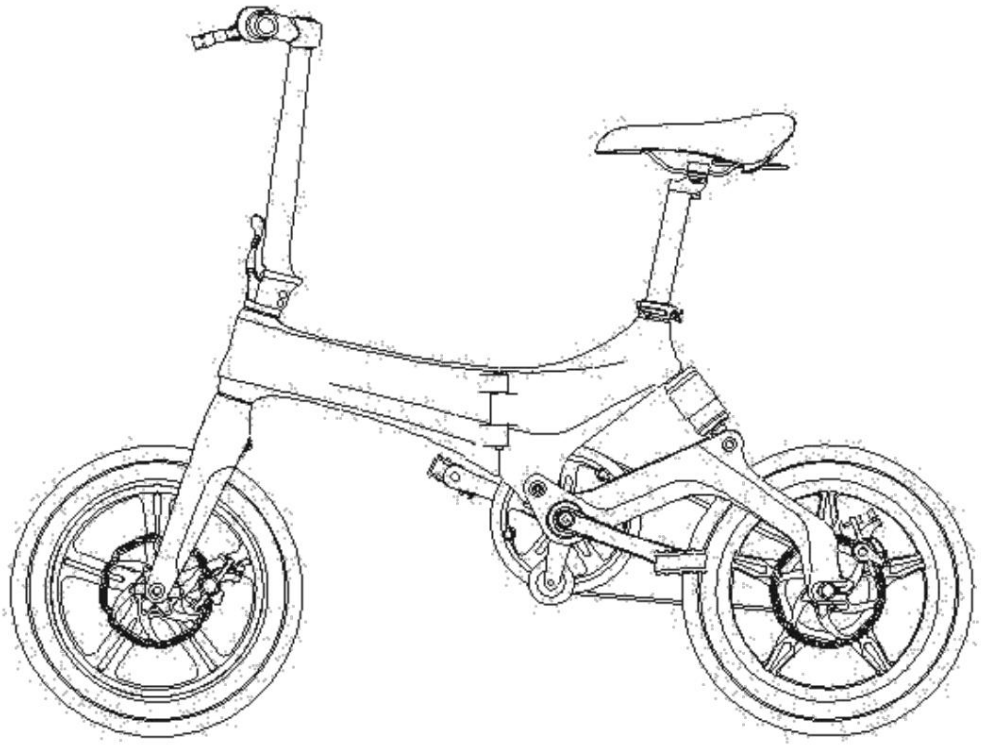

Brugsanvisning

Machine Translated by Google

Lire ceci en avant

Du kan godt lide at vælge en velo électrique pliant X160 de Bohlt. Veuillez lire opmærksomhed le guide d'utilisation.
Og lisant ce guide:

1. Vous comprendra mieux les contrôles and le functionnement de l'écran LCD.
2. Vous vous pouvez familiariser avec les fonctions et les caractéristiques, en vous assurant ainsi une expérience de conduite en toute sécurité et agréable.
3. Vous comprendra la structure du vélo, son composant and comment maintenir votre vélo pour une durée de vie longue de votre vélo électrique.

Machine Translated by Google

X160 struktur og funktionsudstyr til elektriske maskiner

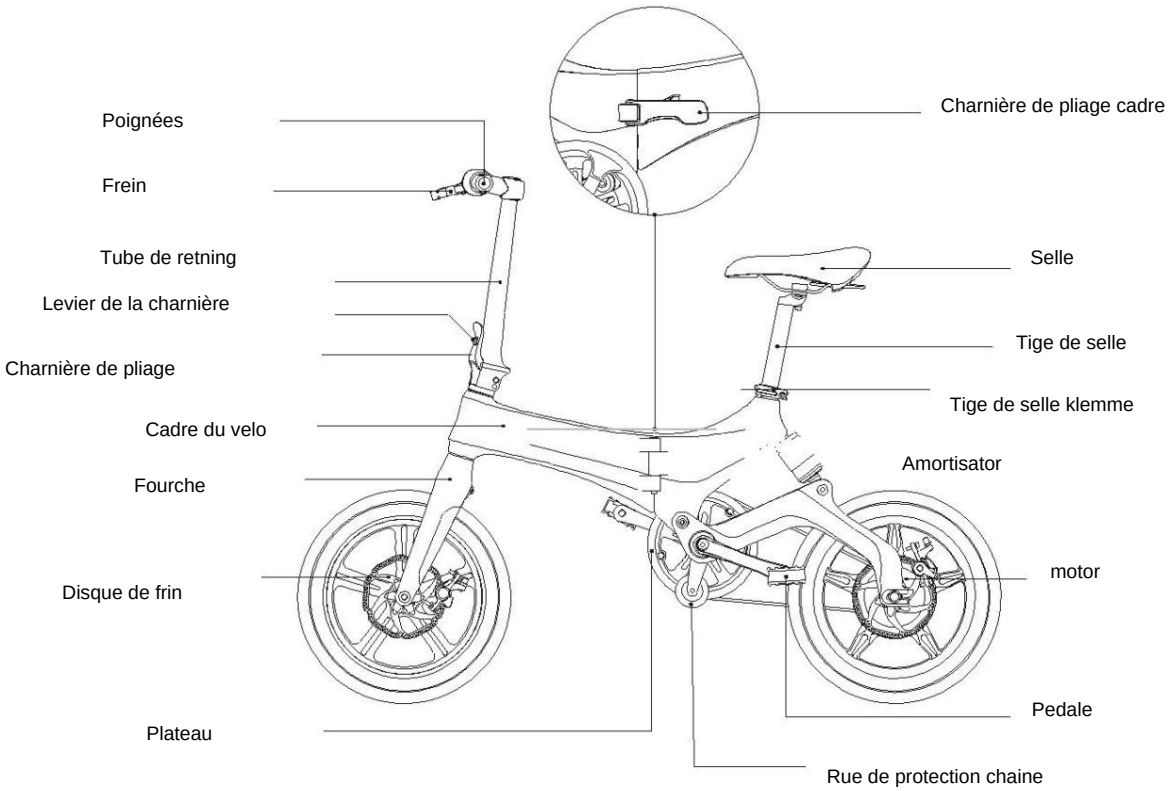

Machine Translated by Google

Fortsæt med pakken

ce paquet comprend les composants suivants:

1. Le X160 Vélo électrique (1x)
2. Selle et tige de selle (1x)
3. Brugsvejledning (1x)
4. Opladeradapter (1x)
5. Clé verrouillage batteri (2x)

Valgfrit: Garde-boue, éclairage arrière

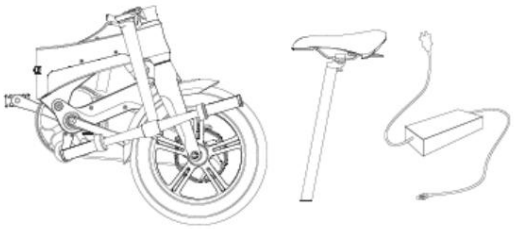

Premiere udnyttelse

Avant d'utiliser le vélo électrique, nous vous conseillons de porter de vêtements et accessories de protections, tels qu'un casque, des protecteurs de genoux et coudes, etc. Commencer à apprendre de conduire votre nouveau vélo dans unenvironnement sans trafic.

Bemærk: Le vélo électrique est design pour une utilisation dans les zone urbaines. Nous vous conseillons vivement de ne PAS bruger ce vélo sur autres typer de rute og sentier. Cela peut årsag til grave ulykker med mulige skader dødsfald.

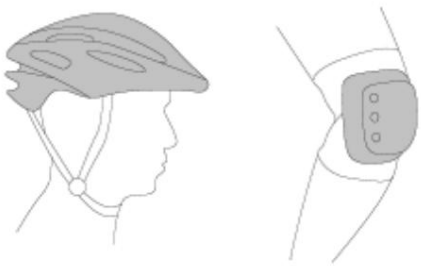

Machine Translated by Google

Commençons

1. Depliage du velo

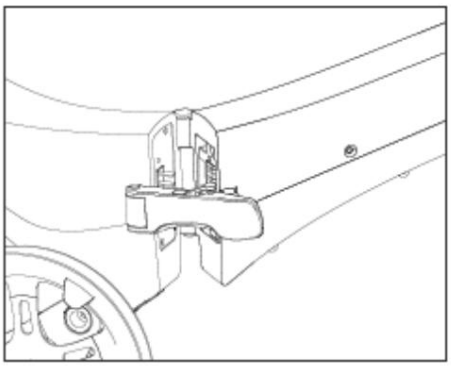

1) Tenez le cadre et dépliez-le

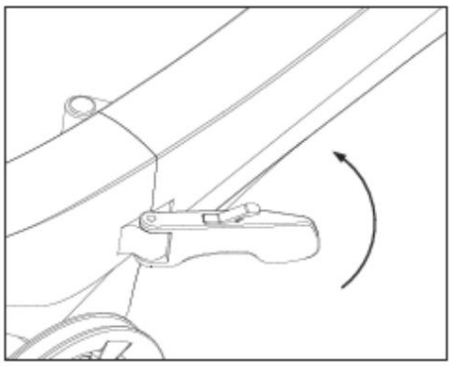

2) Verrouillez le levier kommentar ci-dessus, verifiez que le vis doit être ajuster

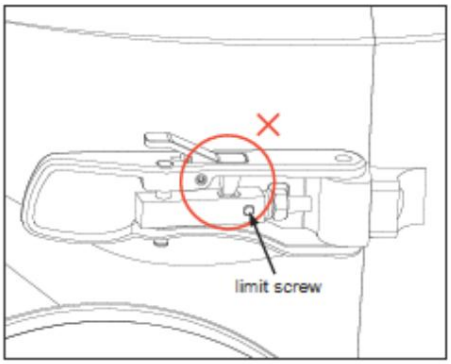

3) Ajuster le vis ci necessaire.

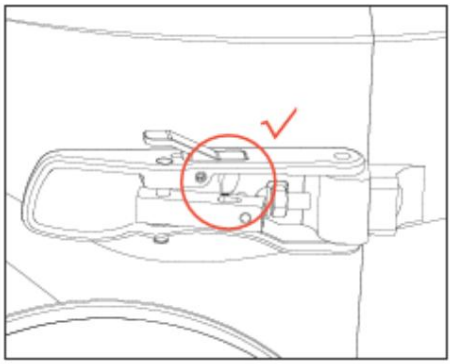

4) Verrouillez fermement levier

Machine Translated by Google

2. Depliage du tube de direction

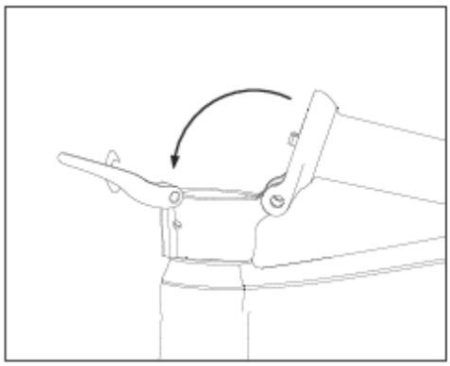

1) Tenez le vélo fermement et levez le tube de direction, verifiez que le tube entre parfaitement dans la fourche.

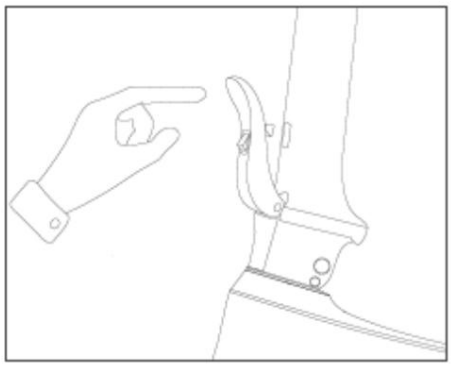

2) Verrouillez le levier du tube de direction en levant-le.

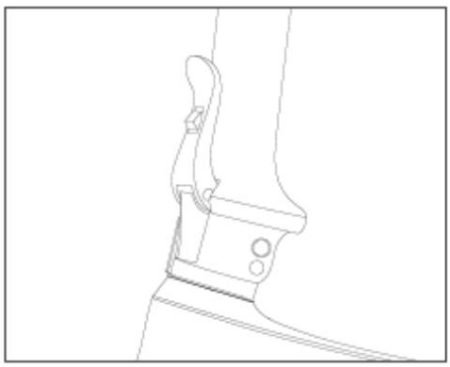

3) Bougez le tube de direction pour vous assurez que le levier est bien verrouillé

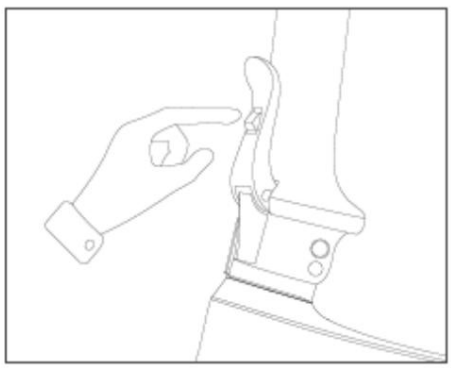

4) si vous voulez plier le tube de direction, appuyez sur le levier pour déverrouiller-le.

Machine Translated by Google

3. Installation du guide

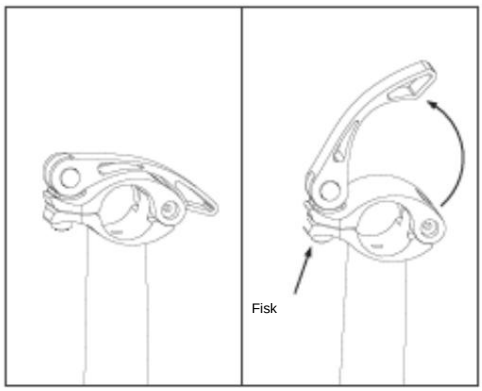

1) Levez le levier du guidon et tournez le vis avec le sens des aiguilles d'une montre pour ouvrer-le

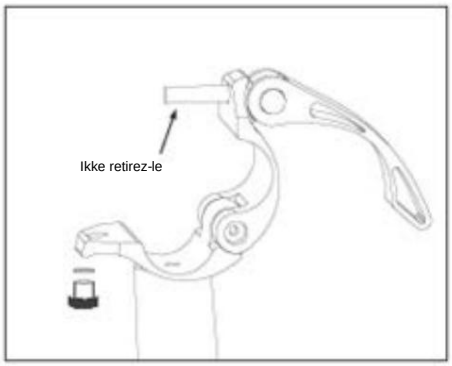

2) Mettez l'écrou et la rondelle de coté, ouvrez le support mais laissez le vis dedans

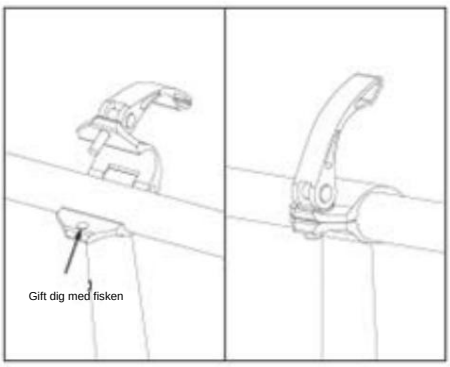

3) Placez le guidon dans le support comme ci dessus. Fermez le support en mettant le vis dans le trou.

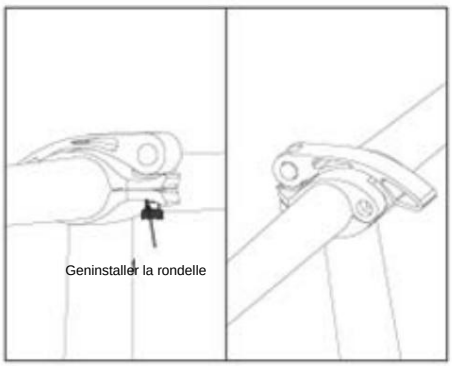

4) Remettez l'écrou et la rondelle et fermez tous fermement, en vous assurant de positionner le guidon correction

Machine Translated by Google

4. Installation du tige de selle et de la selle

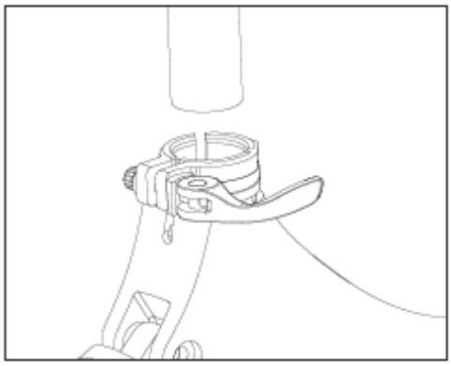

1) Ouvrez le levier du tige de selle, tenez le cadre et glissez le tige de selle dans le cadre

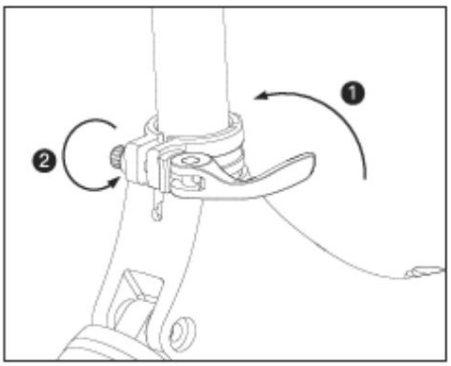

2) Fermez le levier comme ci-dessus. Vérifiez que le levier est bien serré en poussant la selle vers le bas

5. Adjustment du hauteur de la selle

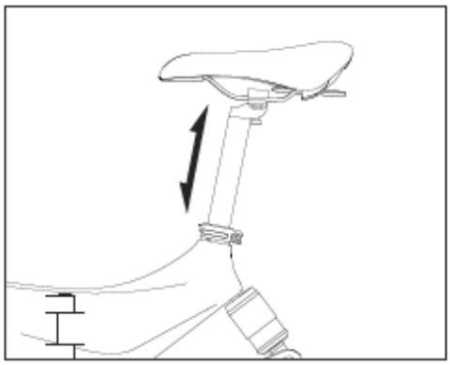

1) Hæld justering af sælgere, relachez le clamp tige de selle. Pour l'hauteur korrekt la base de la selle doit être 25-50mm plus haut du longueur de la jambe du cycliste

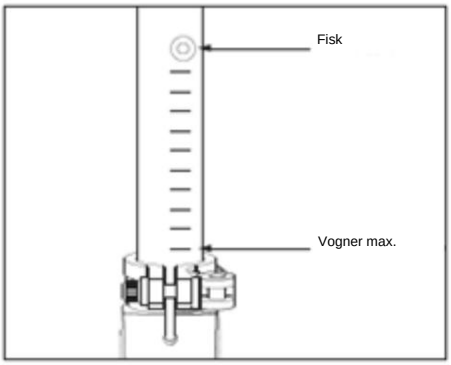

2) Ne dépasser pas le vis et l'hauteur maxima. L'hauteur minimal est indiqué par le vis, c'est 790mm

Machine Translated by Google

6. Depliage des pedales

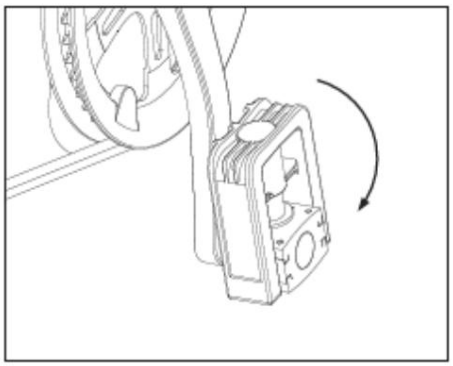

1) Tenez le vélo et poussez les pédales vers le bas comme ci-dessus

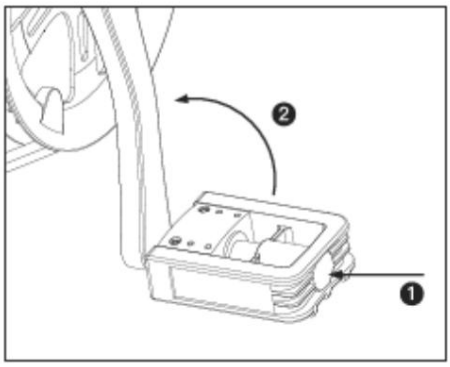

2) Pour plier les pédales, poussez-les vers l'axe et pliez-les vers le haut.

7. Mettre en marche le velo

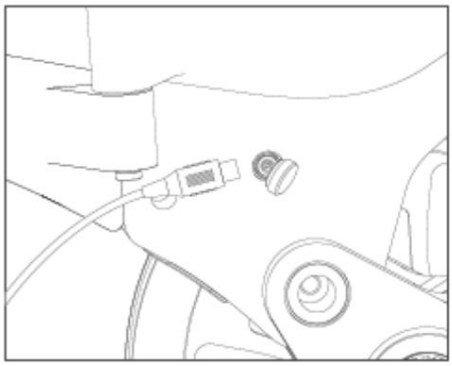

1) Avant d'utiliser votre vélo, assurez-vous que la batteri soit complètement chargée

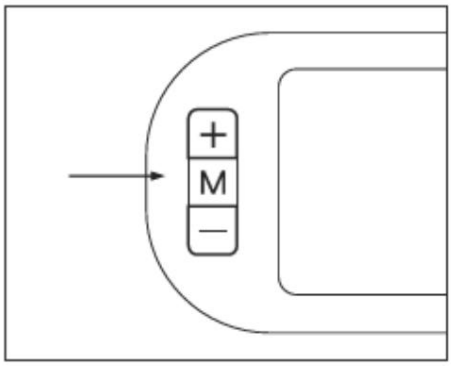

2) Tenez enfoncé le bouton M sur l'afficheur pour mettre en marche le vélo

Machine Translated by Google

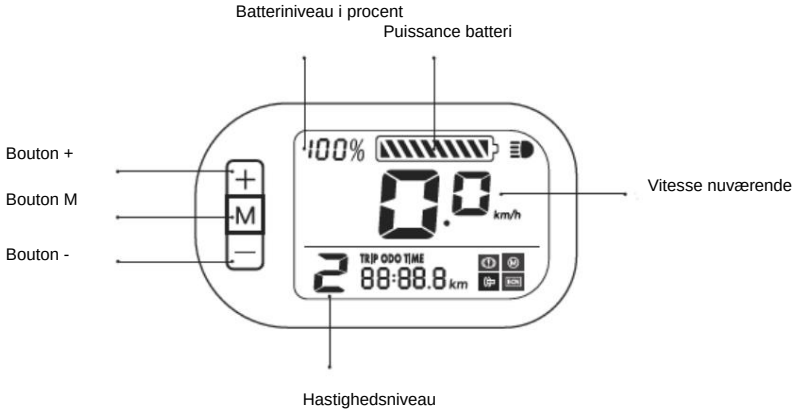

Boutons

Bouton M	Appui lang (3 sek.): Mettre en marche/Désactiver Appui court: basculer entre les fonctions (afstanden af sporet/afstanden af total/stiens temperaturer
Bouton +	Appui lunge: Activater/Desactiver l'éclairage avant Appui domstol: augmenter le level de vitesse
Bouton -	Appui domstol: diminuer le level de vitesse

Funktioner plakat

0	Niveau 0: Conduire uden assistancemotor
1	Niveau 1: vitesse basse, ± 12 km/t
2	Niveau 2: vitesse medium, ± 18 km/t
3	Niveau 3: vitesse haute, 25 km/t
	S'allume lorsque vous activez l'éclairage avant
	S'allume lorsque vous utilisez les freins
	S'allume avec un problème de accélérateur
M	S'allume afec un problème du motor
ECN	S'allume avec un problème du contrôleur
TRIP ODO TIME 88:88.8	Plakat la distance du course/la distance total/le temps du course

Machine Translated by Google

Autres funktioner

Installation af batteriet

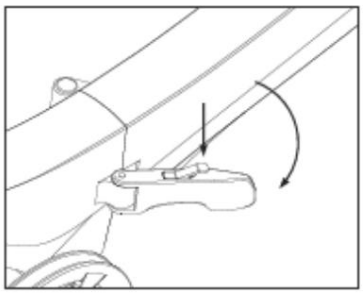

1) Retirez la batterie: Mettez hors tension le vélo, appuyez sur le levier du verrouillage comme ci dessus.

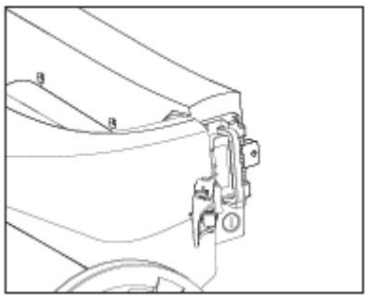

2) Tournez et ouvrez le kader. Déverrouillez la batterie avec la clé

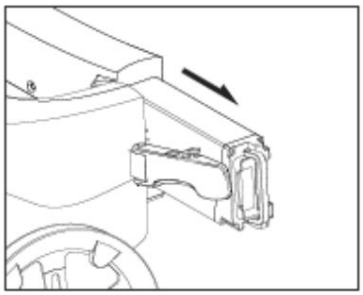

3) Retirez la batterie du compartment dans le tube supérieur

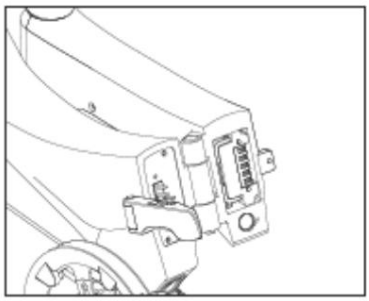

4) Installation: Placez la batterie dans le tube, verrouillez la batterie avec la clé. Appuyez sur le levier et fermez le cadre

Machine Translated by Google

Oplader til batteri

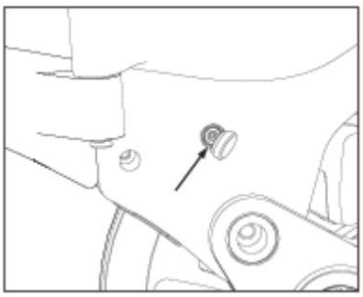

Mulighed 1: par le port de charge: Ouvrez le bouchon silikone og oplader til batteri par le port decharge

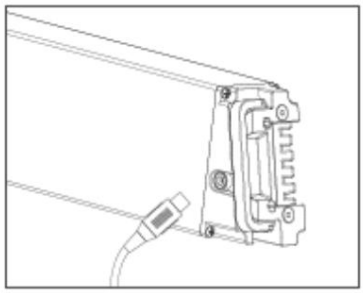

Mulighed 2: par la batteri: retirez la batterie du compartment og chargez-la avec le chargeur.

Kommenter porter og transporter le velo pliant de manière korrekt

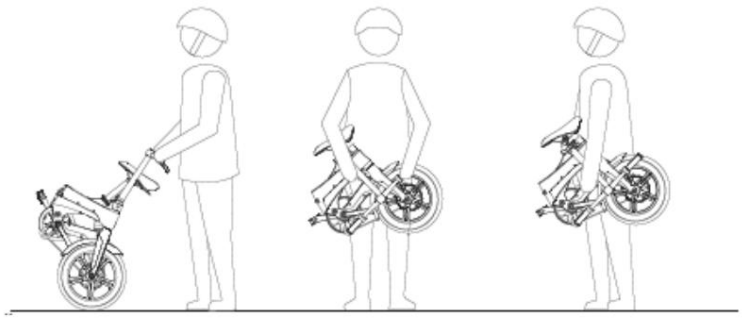

Machine Translated by Google

Avertissement de security

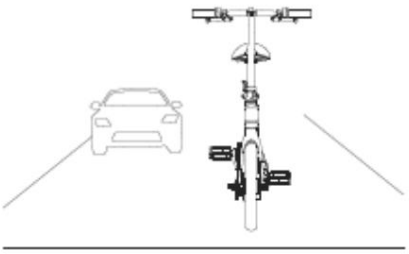

Respekter toujours les règles de la route

Ne conduire jamais dans les betingelser humides ou glissantes

Tenez toujours les deux mains sur le guidon

Ne descendez jamais l'escalier ou dans la lifte avec votre vélo

Machine Translated by Google

Parametre

Konfigurationsmekanikker	Farve	Sort
	Dimensioner déplié	1340*550*1100mm
	Dimensioner plié	770*430*640 mm
	Hauteur selle (de la terre)	760 – 920 mm justerbar
	Base Roue	950 mm
	Poids Nette (ekskl. batteri)	17,6 kg
	Système de freinage	Disque de freinage arrière & avant
	Rouge diameter	Ø 16* 1,95 tommer
	Materiale ramme	Magnesium unibody stel
	Affjedring	Ressort amortisseur arrière
Specifikationer batteri	Installation batteri	Intégrée/verrouillage anti-vol/amovible
	Kapacitet batteri	36V/5,2Ah
	Indtast batteriet	LG Lithium iOn
	Poids batteri	1,3 kg
	Courant de charge	2A max
	Temps de charge	± 3 timer
	Consommationénergétique	0,2Wh pr. opladning
	Indgang klassificeret	10-240V 50/60Hz 2,0A
	Sortie mærket 42V 2,0A	
	Durée de vie batteri > 800	opladninger
	Temperatur fra 0°C - 45°C oplade	

Machine Translated by Google

Parametre

Funktioner parametre	Vitesse max.	25 km/t
	afstand max.	65 km
	opladning max.	120 kg
	tilbøjelighed	<15°
	Eclairage	Feu LED avant
	Mode d'assistance	Gaspedal/pedal valgfri
	Distance de frinage (route seche)	5m (vej 20 km/t)
	Bremseafstand (våde forhold)	10m (avec vitesse på 15 km/t)
	Motor system	Supplerende elektriske/ assistancepedaler valgfri
	Driftstemperatur -10°C - 45°C	
Meter	plakat	Écran LCD plakat komplet
	Kapacitet tilbage	Oui
	Vitesse	Oui
	Afstand i alt	Oui
	Modes Vitesse	3 tilstande (høj/midt/bas)
motor	Spænding Nominel/Watt	36V/250W
	øjeblik	12N m
	Niveau étanche	IP54

Bemærkninger:

1. La distance maximum afhænger af poids, betingelser météorologiques et du sol, comportement de conduite, etc. La distance en moyenne a été testé dans les betingelser suivantes: charge de 65kg, température de 25°C, sol plane, vent < 10km/h and une battery complètation chargee.
2. Udnyt den eksklusive oplader til den originale oplader til batteriet.
3. La garanti sera annulée si vous modifiez le vélo électrique sans autorisation.

Machine Translated by Google

Avertissements de security

1. Lorsque vous conduisez le vélo, gardez de porter des vêtements de protections, tels qu'un casque, les protecteurs de genoux et coudes, prevenant ainsi des injuries graves en cas d'accident.

2. Avant de conduire, verificer toujours og les composants du velo fonctionnent correction.
3. Ne conduire jamais sur les rues humides ou glissantes.
4. Ne conduire jamais sur les ruter aven une inclinaison de plus de 15°.
5. Si vous devez vraiment conduire en cas de pluie ou de neige, adaptez votre vitesse et laissez de distance entre votre vehicule et celui qui vous précède en cas d'un freinage d'émergence.
6. Nous vous conseillons vivement de ne laisser pas utiliser le vélo par les enfants de moins de 12 år.
7. Evitez de accélérer ou freinder brusquement. Ne pas pencher pas en avant ou en arrière vedhæng la conduite et modérez votre vitesse.
8. Lorsque vous pensez que la batterie soit déchargee, maintenez une vitesse constant et chargez la batterie le plus tôt muligt.
9. Si une chute soit uundgåelig, pensez d'abord à votre propre sécurité, ensuite pensez à votre velo.
10. Tenez toujours les deux mains sur le guidon pendant la conduite.
11. Ne conservez jamais le vélo électrique dans le coffre de la voiture avec une température elevee.
12. Avant de conduire, c'est votre propre responsabilité d'être au courant des réglementations locales et de respecter les.
13. Soyez toujours conscient de votre environnement et conduisez toujours en conditions kontrollerbare.
14. Laissez toujours une distance si vous conduisez en groupe, jamais trop près l'une de l'autre.
15. Soyez prudent en cas de peut illumination, diminuer votre vitesse ou tenez le vélo à la main.
16. Ne conduire jamais en arrière ou d'une manière que vous mettez en danger vous-même ou d'autres personnes.
17. Ne laissez pas utiliser les personnes le vélo s'ils ne connaissent pas l'utilisation d'un vélo elektrisk.
18. Ne conduire jamais si vous ne vous entez pas bien, ou si avez pris des médicaments, de la drogue eller consomme d'alcool.
19. Accélérez toujours graduellement, sinon vous pourriez vous blesser.
20. Avant la conduite, toujours contrôler si les freins fonctionnent korrektion.
21. Ne liver jamais le vélo par le roues, vous risquez de coincer vos doigts entre les roues et le kadre.
22. La poignée gauche correspond avec le frin de la roue avant, la poignée droite correspond avec le frin de la roue arrière.
23. Respectez toujours les réglementations locales, concernant les exigences du vélo (éclairage, reflekser osv.).
24. Ce vélo électrique med assistance au pedalage est alimenté par la puissance hybrid d'un moteur électrique et la force humaine. Le moteur se met en marche lorsque la chaine fera un tour de ¾ par les pédales. Eviter de toucher le pedalier en lejer votre motor.

Machine Translated by Google

Opladning af batteri

1. Opladningstemperatur 0°C - 45°C, funktionstemperatur -10°C - 45°C. Tenez la batterie toujours dans un environnement sec.
2. Tenez la batterie à l'écart des acides, alkaline, l'eau, flammes nues, chauffages et environnements d'une temperatur élevée.
3. Vérifiez en installation la batterie que la polarization soit correct, n'endommager pas la batterie, ne démontez pas la batterie et ne causer pas de court-circuit.
4. Lorsque vous vous voulez oplader til batteri, bruge toujours le chargeur og adaptateur fourni. Ne chargez jamais vedhæng plus 6 timer. le courant du chargeur ne doit pas dépasser le 2A.

5. Pendant un période prolongé d'inutilisation, stockez-la dans un environnement sec et froid et chargez-la tous les deux mois, vedhæng 2 heures.
6. Veillez à chargez la batteries en respectant les instruktioner dans ce guide d'utilisation, l'utilisateur est ansvarlig for at give dommages matériels ou personnels årsager par le non respekt.
7. Attention, toujours chargez la batterie dans un environnement sec et frais, ne la charger pas dans un espace confiné, chaud et humide.
8. Dès que le chargement soit terminé, retirez la fiche de la prize de courant. Ne laissez jamais le chargeur dans la prize de courant lorsque vous ne chargez pas la batterie.
9. Branchez d'abord la batterie au chargeur, après branchez le chargeur à la prize de courant. Après le chargement, retirez d'abord le chargeur de la prize de courant et puis le chargeur de la batterie.
10. Si le témoin du chargeur ne fonctionne pas ou le chargeur surchauffe, en produisant un odeur desagréable, retirez immédiatation le chargeur de la prize courant et la batterie and contactez notre service after vente.
11. Tenez toujours la batterie à l'écart des liquides, n'endommager pas ou modifier pas la batterie, cela cancelera la warranty.
12. Nous vous conseillons de ne pas porter la batterie avec vous. Det er ikke muligt, assurez-vous que la batterie soit bien protégée.
13. Eviter de discharger la batterie complètement en utilisant-la.
14. Ikke demonter eller udskiftning af kompositmaterialer af batteri, cela cancellera la garanti.
15. Ne pas placez ou stocker la batterie dans un endroit ou elle peut tomber, cela peut causer une fuite or surchauffe en risquant un explosion ou choque électrique.

Machine Translated by Google

Indgang og opbevaring

1. Tenez votre vélo dans un endroit sec et couvert, à l'écart de la lumière direct du soleil et pas dans un endroit mouillé ou humide.
2. Avant de rouler vérifiez toujours si tous les vis et composants petits soient bien fixés, fixez-les ci nécessaire (specifikationer vis, vis tube de direction: 180~20kgf.cm; fisk sælges: 180~220 kgf.cm; écrou roue avant: 250~300kgf.cm; écrou roue arrière: 300~350kgf.cm.
3. Nettoyez les overflader du vélo avec un chiffon doux et de l'eau avec un détergent léger. Udnytter alkohol, benzin, paraffin, acétone, eller selve opløsningsmiddel ætsende chimique.
4. Kædens spænding er ÿ 10 mm. Lâchez l'écrou de la roue arrière, justerer la tension de la chaine og fixez l'écrou de la roue arrière. Cependant nous vous recommandons de le faire ajuster par un mechanicien professionalnel. Veuillez kontaktez ikke service efter vente.
5. Si le disque de frin plaquettes et le disque grincent, ajuster la distance entre les deux. Si le problème persiste, les plaquettes eller le disque doivent être remplacés.
6. Udnytte en spray lubrifiant pour lubrifier les vis et la charnière de pliage du cadre, traitez la chaine tous les trois mois avec un spray antikorrosion.
7. Si l'amortisseur ne fonctionne plus ou s'il est endommagé, il doit être remplacé.

Machine Translated by Google

Entretien régulière et contrôles

Komponist	Entretien
Frein	Kontrolfunktion avant chaque tour
Roue	Kontroller tilstand og spænding. Prevention d'un pneu crevé. Les pneus sous-gonflés consomment plus d'energie
Jante	Contrôle condition, éliminez le saleté afin qu'elle ne s'endommage ou se bloque
Amortisator	Kontroltilstand, nettoyez og lubrifier régulièrement for une bonne fonctionnement
accelerator	Kontrol avant chaque tour
Kabler	Kontrol qu'ils soient bien fixés et pas endommagés
Fisk	Contrôle des vis des composants les plus importants, qu'ils soient bien fixés, fixez-les ci nécessaire
batteri	Contrôle régulière du boîtier, la performance et les cables pour une longue durée de vie
Loader	Kontrol med kordon, adgangsoplysninger og funktionsmåder rettelse
Smøring	Kontrol med akser og økser
Nettoyage	Vedligeholdelse af overflader du velo propres

Machine Translated by Google

Sammenbrud

Problem	grund	Løsning
Pas de puissance med le velo sous spænding	Juster momentum	1. Bekræft que la batterie est bien installeret 2. Vérifiez que la batterie doit être chargée
Afstand utilstrækkelig	1. Batterie n'est pas complètement chargée 2. Le pneu est sous-gonflé 3. Freinage/aktivering frequente ou trop de poids vedhæng la conduite 4. Batteriet er "morte" eller ydeevnen reducerer årsagen til en forlænget brug 5. Température d'environnement trop basse	1. Bekræft que le chargeur fontionne encore rettelse 2. Bekræft les pneus avant udnyttelse 3. Éviter de freinder ou accélérer trop fréquemment 4. Udskift batteriet 5. C'est tout à fait normal
La batterie ne peut pas être chargée	1. Le chargeur n'est pas industrikorrektion 2. La temperature de la batteri est trop basse 3. La temperature de la batteri er trop élevée	1. Verifiez que le chargeur est bien branché 2. Attendez afin que la température soit normal 3. Attendez afin que la température soit normal
L'afficheur ne fontionne pas	1. Juster pussansen 2. Adapter defekt 3. Compteur defectueux	1. Bekræft batteriet 2. Kontakt os ikke-service 3. apres vente
Le moteur ne fontionne pas lorsqu'il est sous spænding	1. Le frin est aktiv 2. Le compteur est défectueux	1. Bekræft les freins 2. Kontakt os ikke-service après vente pour un remplacement

Machine Translated by Google

Service og garanti

Veuillez vous referer au notre hjemmeside www.bohlt.nl pour l'information detaillée en ce qui vedrører ikke betingelser for service og garanti.

Garantikort

Nom	
Kontaktpersoner	
Adresse	
Dato d'achat	
Model	
Nummer d'identifikation	
Chat via...	
Nummer de kommando	